日立 25M8C、25M8C-041、25M8C-042

彩电维修资料网 TV160 http://www.tv160.net

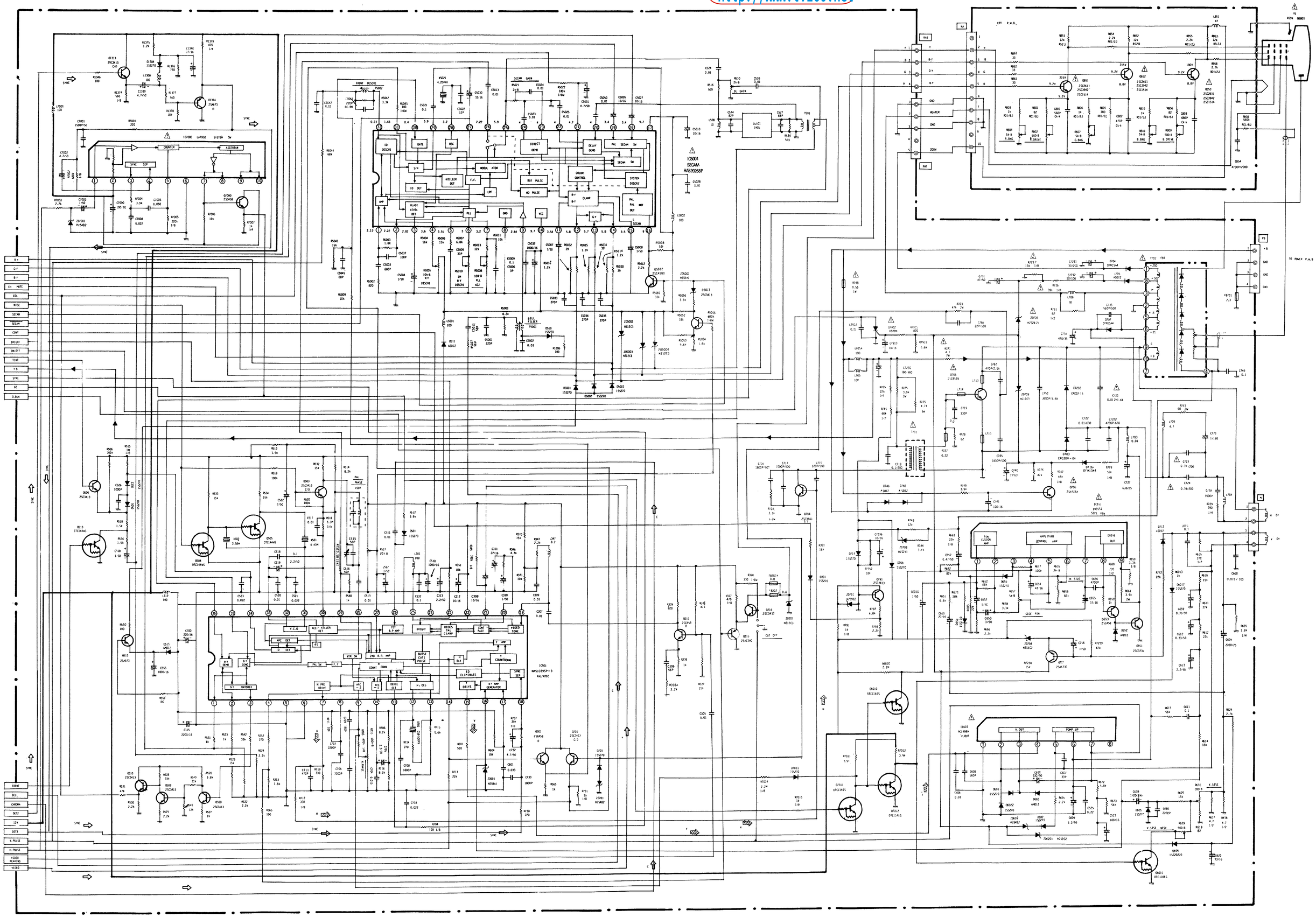

龙泉现代YDM整理收藏

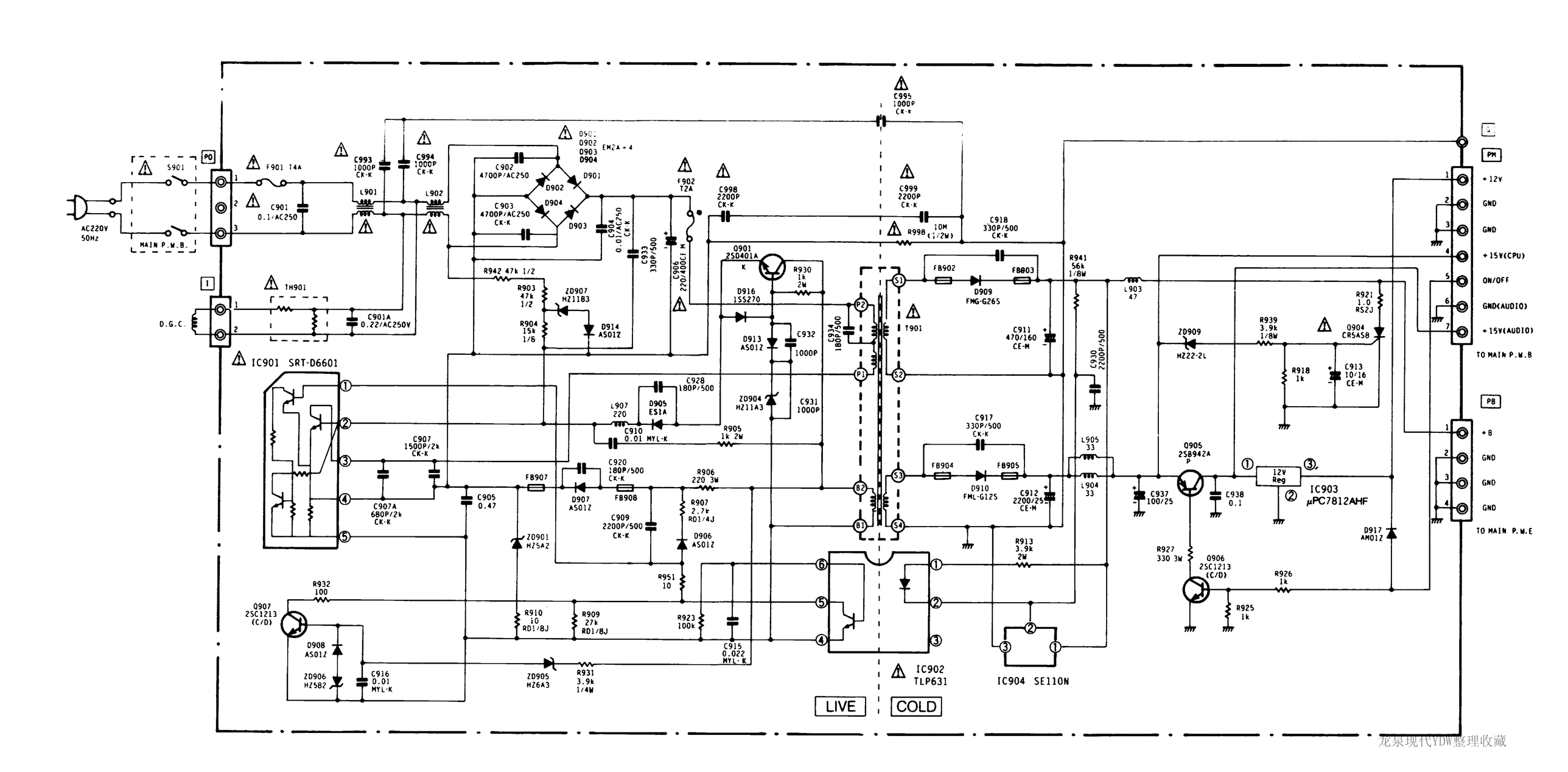

龙泉现代YDW整理收藏

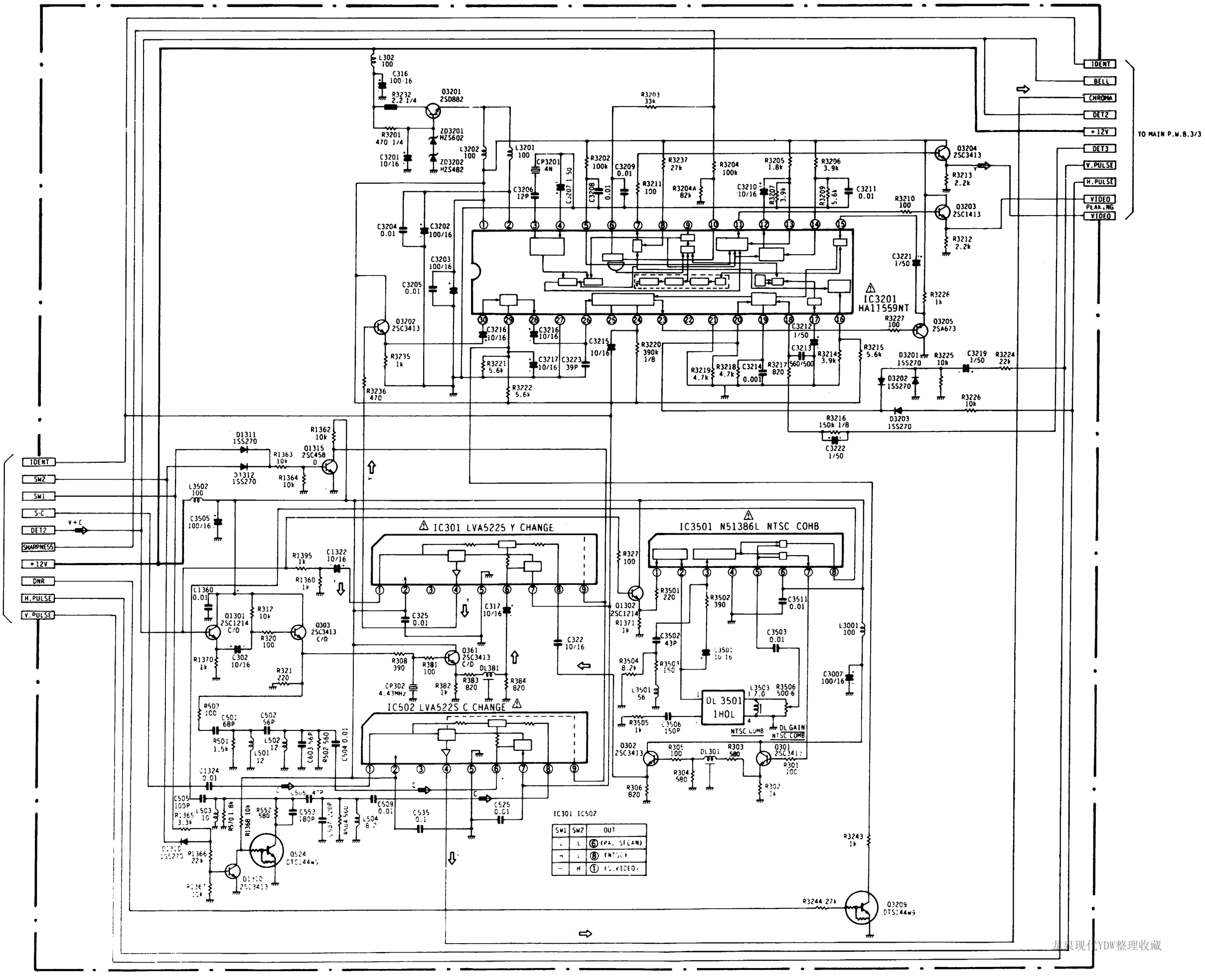

东果现代YDW整理收藏

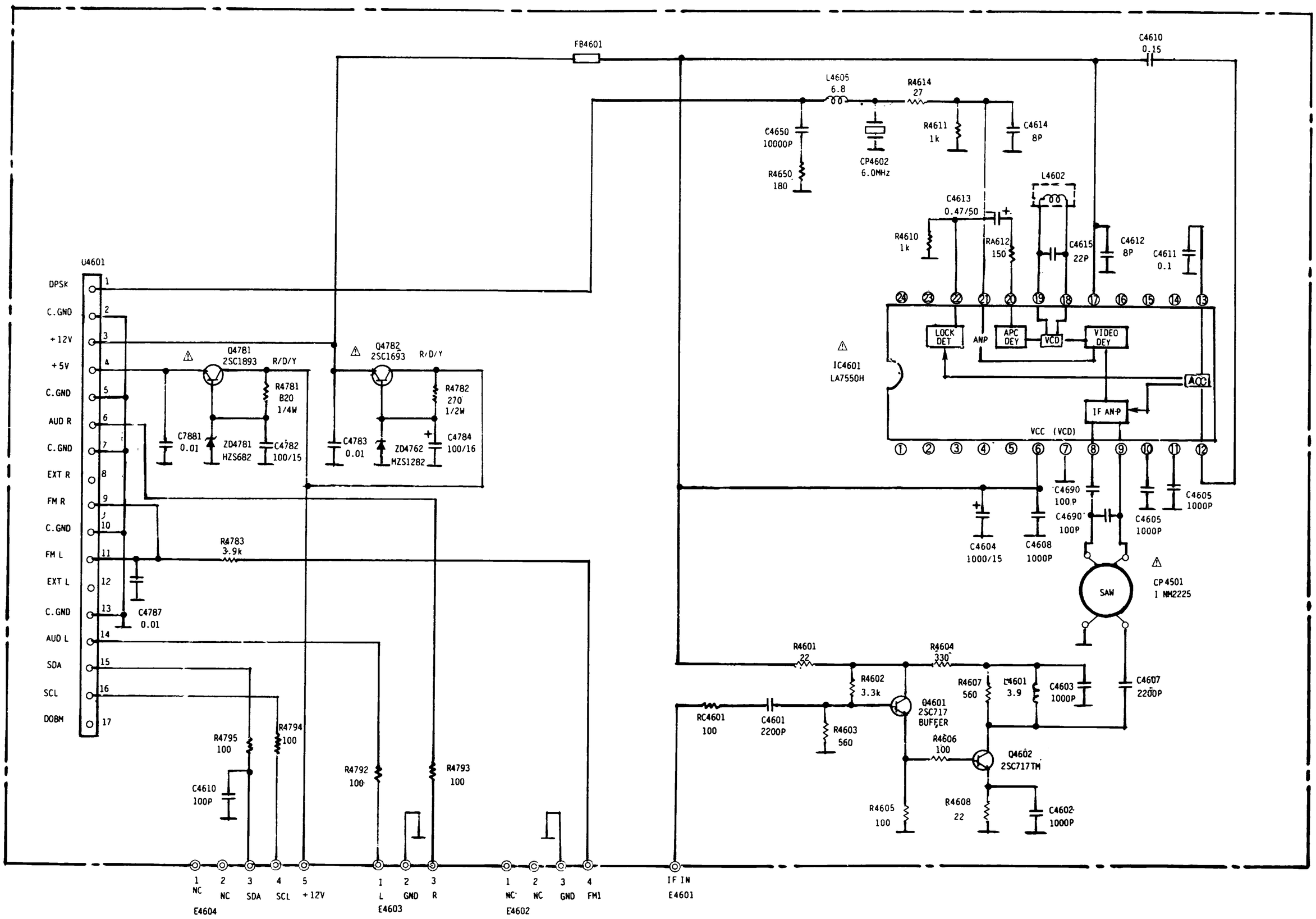

龙泉现代YDW整理收藏

日立 25M8C、25M8C-041、25M8C-042

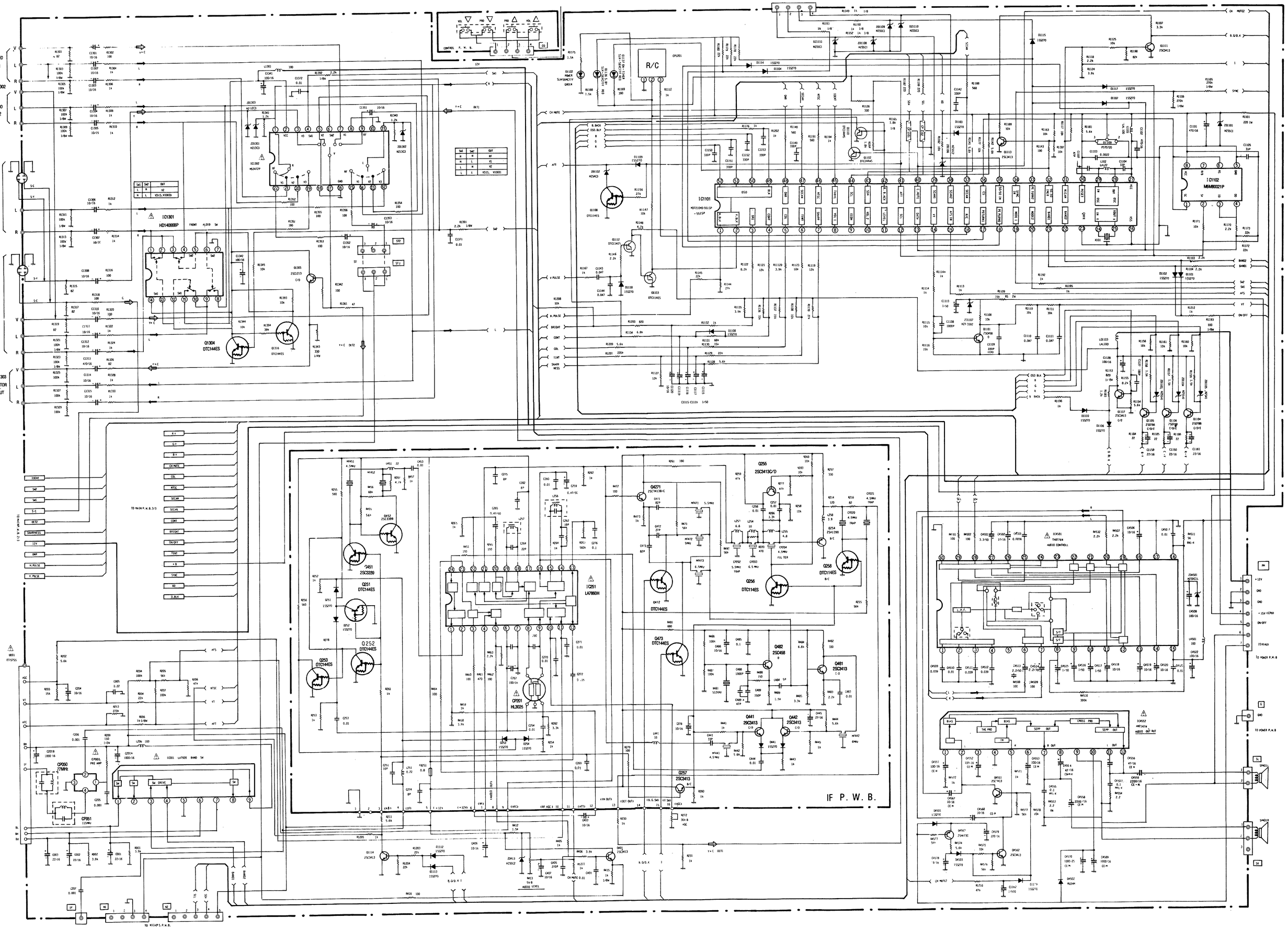

龙泉现代YDM整理收藏