C2566

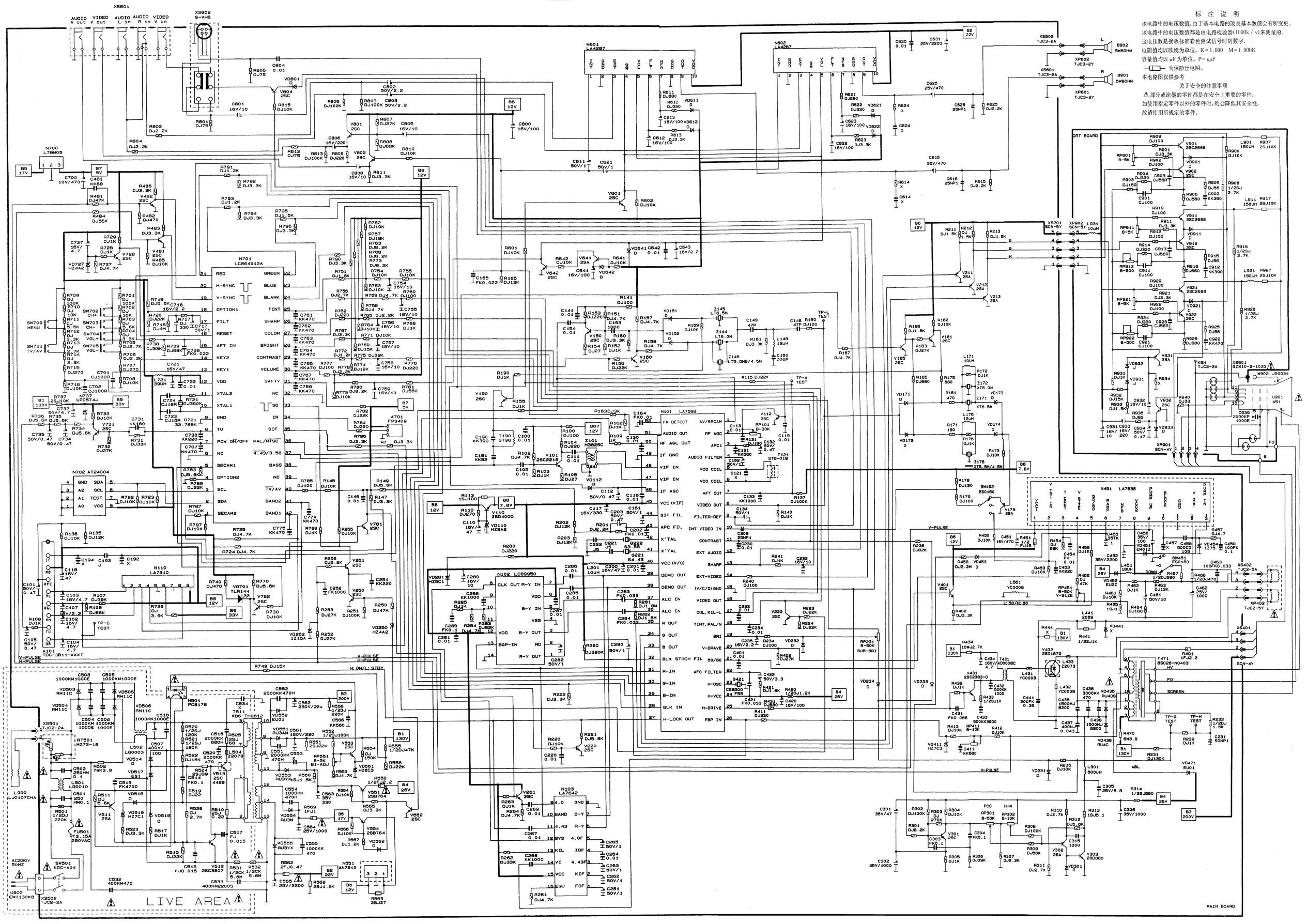

标 注 说 明

该电路中的电压数值，由于基本电路的改良基本数值会有所变更。

该电路中的电压数值都是由电路检验器(1000k / v)来测量的，这电压数是接收标准彩色测试信号时的数字，

电阻值均以欧姆为单位。K = 1.000　M = 1.000K

容量值均以 μF 为单位。P = μμF

为保险丝电阻。

本电路图仅供参考

关于安全的注意事项

⚠ 部分或涂墨的零件都是在安全上重要的零件，如使用指定零件以外的零件时，则会降低其安全性，故请使用所规定的零件。