该电路中的电压数值，由于基本电路的改良基本数值会有所变更。
该电路中的电压数值都是由电路检验器(1000k／v)来测量的。
这电压数是接收标准彩色测试信号时的数字。
电阻值均以欧姆为单位。K＝1.000　M＝1.000K
容量值均以 μF 为单位。P＝μμF
—▭— 为保险丝电阻。
如有规格变动，恕不另行通知。
本电路图仅供参考

金星

# D2905A　D2930F　D2937F 型彩色电视接收机电路图
# D2915BF　D2932F
# D2918

TV160 彩电维修资料网 http://www.tv160.net

关于安全的注意事项
⚠ 部分或涂黑的零件是安全上重要的零件。
如使用指定零件以外的零件时，则会降低其安全性，故请使用所规定的零件。

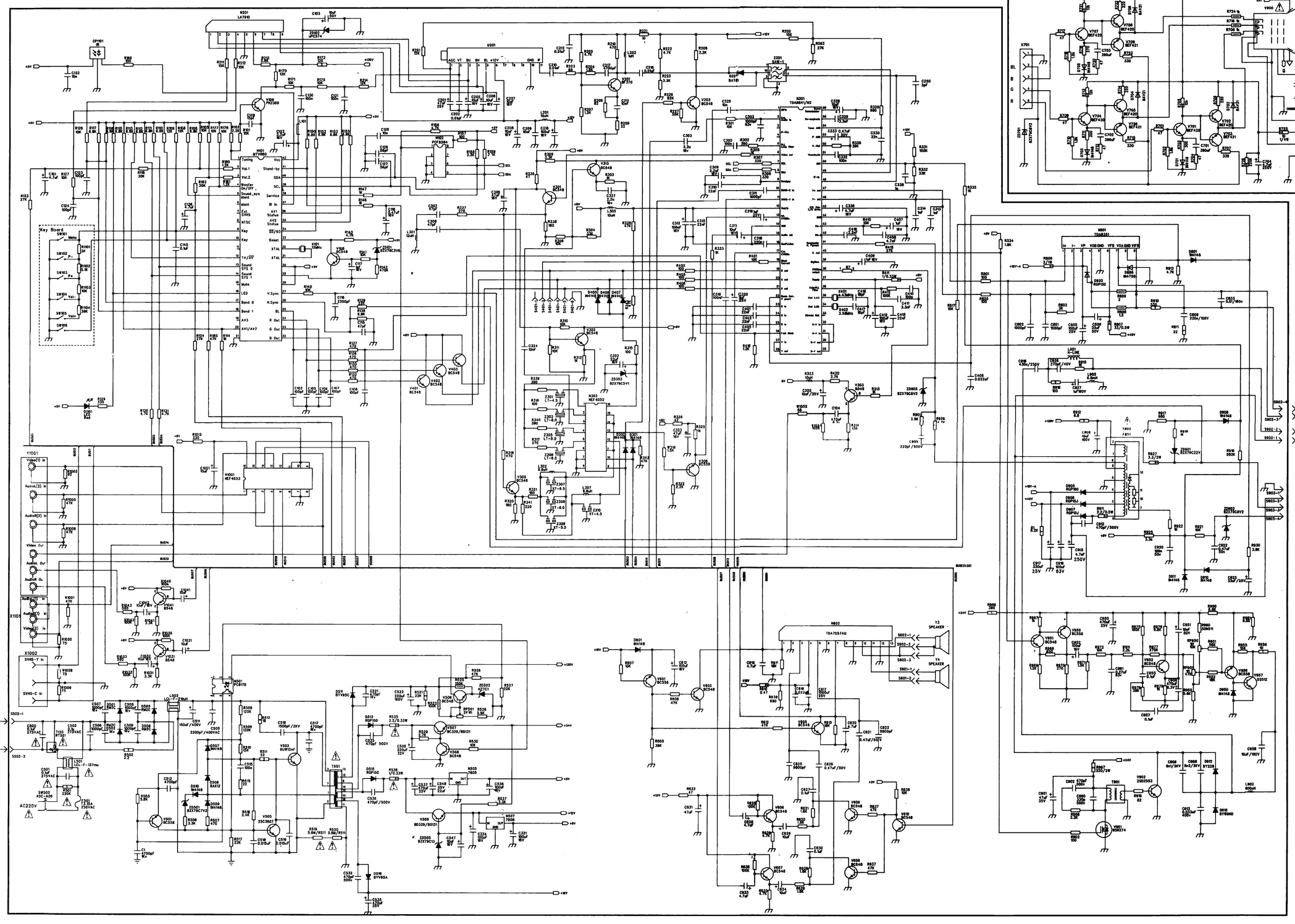


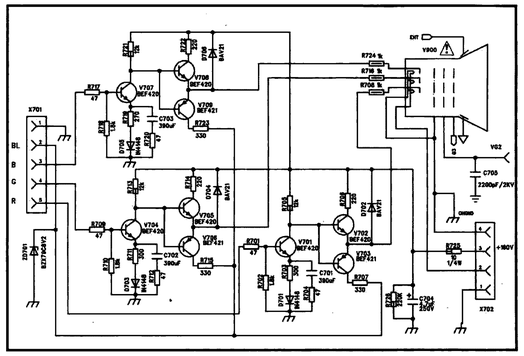

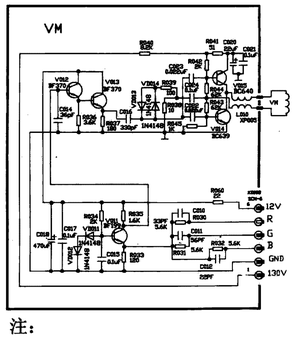


注：
VM速调板仅供D2932F机器使用。

注：D2905A无$AV_2$输入

上海广电金星电子有限公司
清河二中家电维修中心扫描制作