更多技术资料请到《彩电维修资料网》www.tv160.net 查询吧！

PF2595 电路图

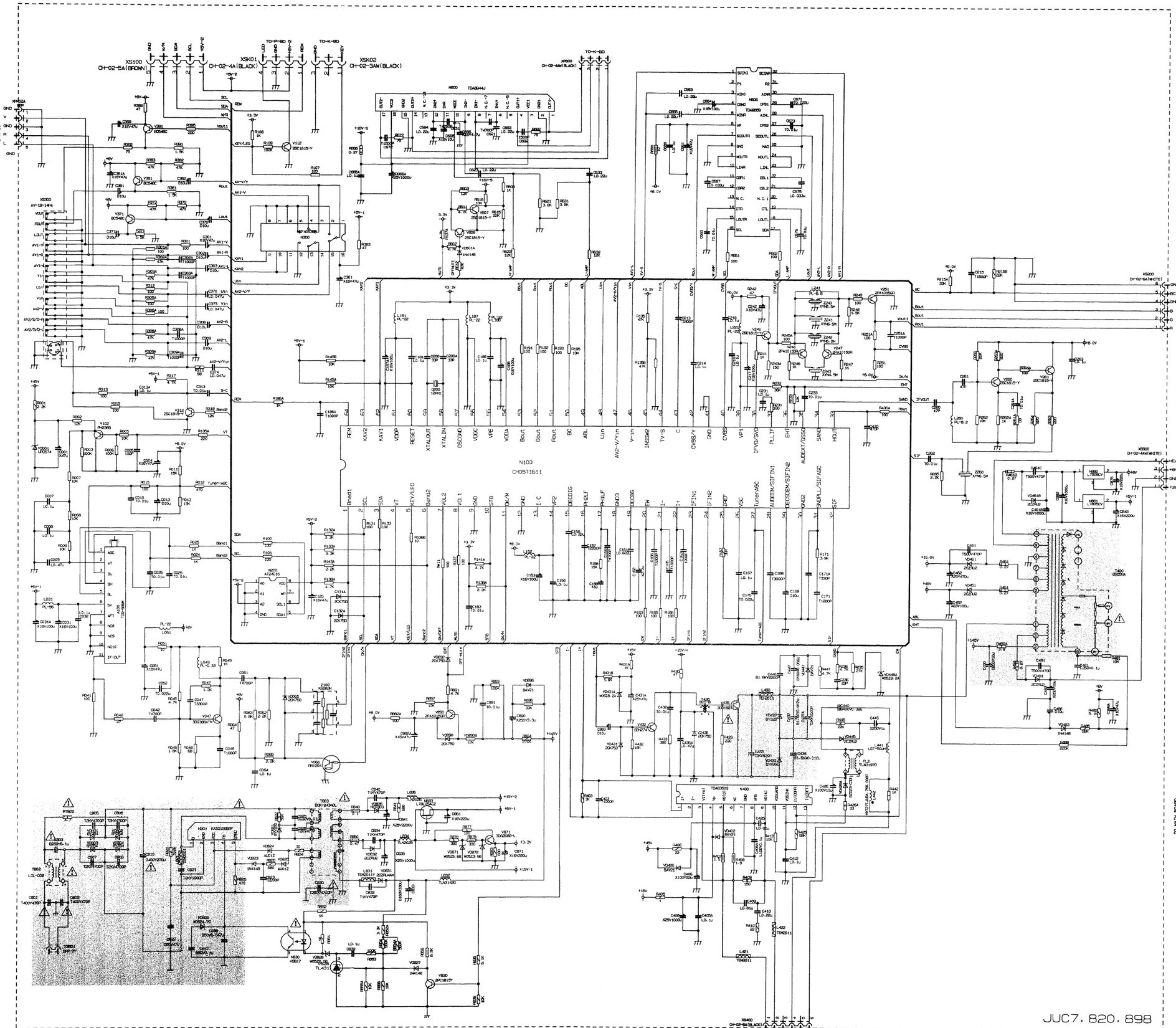

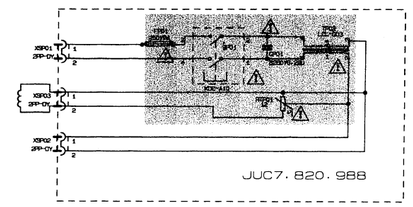

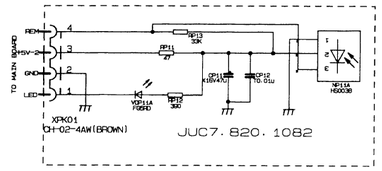

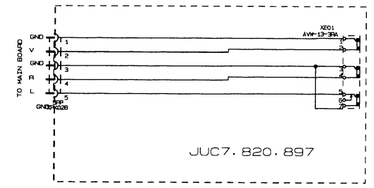

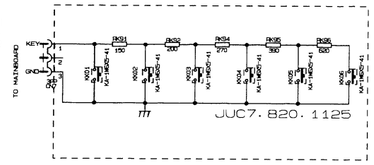

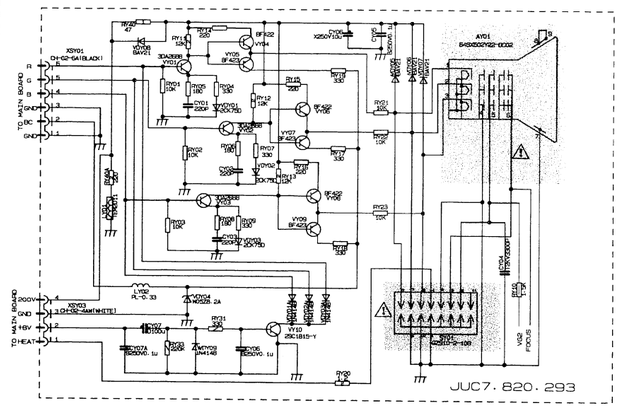

此图仅供参考　电路更改恕不预先通知

TV160 彩电维修资料网
http://www.tv160.net