Haier® H-2116型多制式彩色电视机原理图

彩电维修资料网 TV160 http://www.tv160.net
http://www.tv160.net

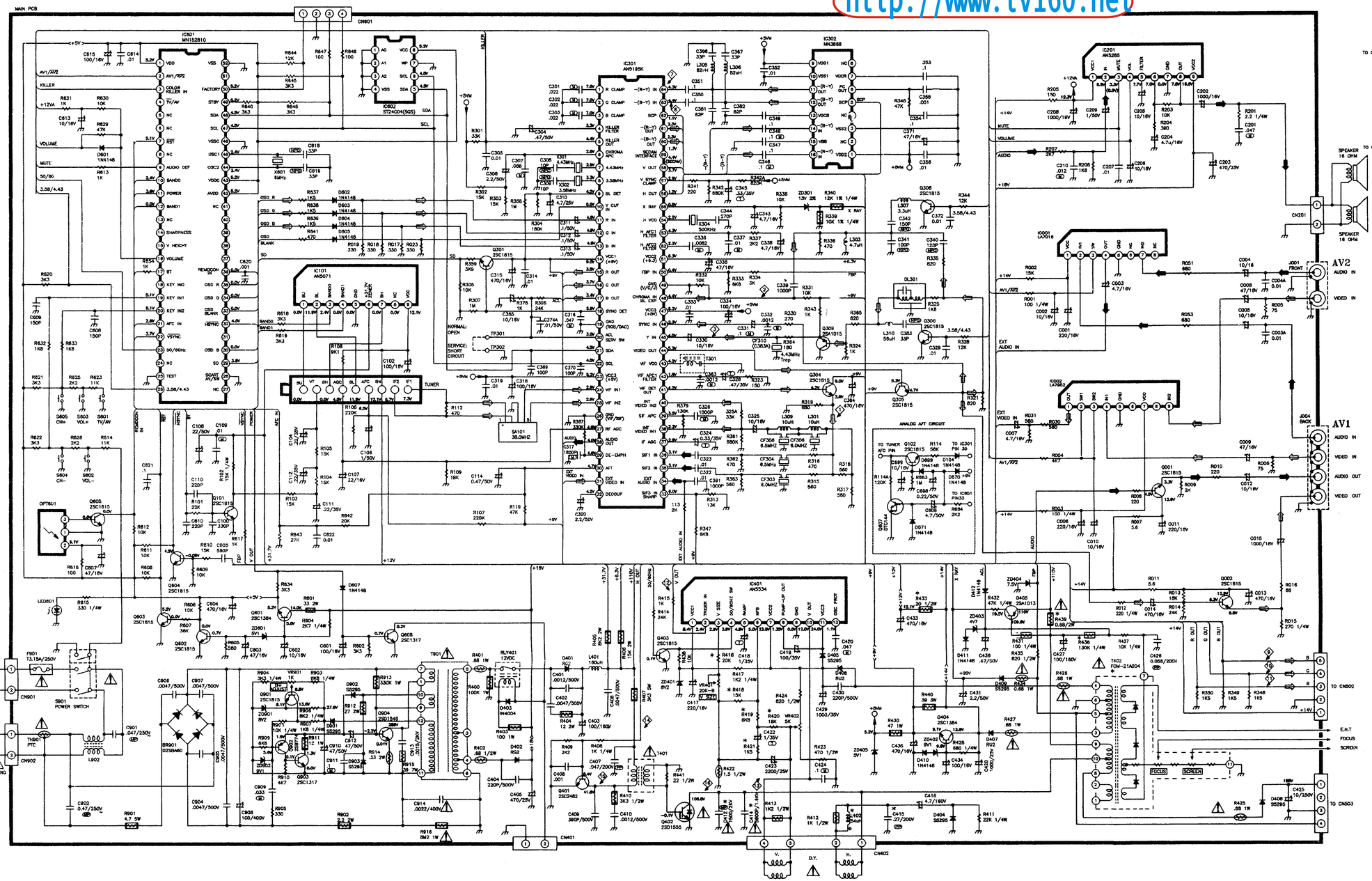

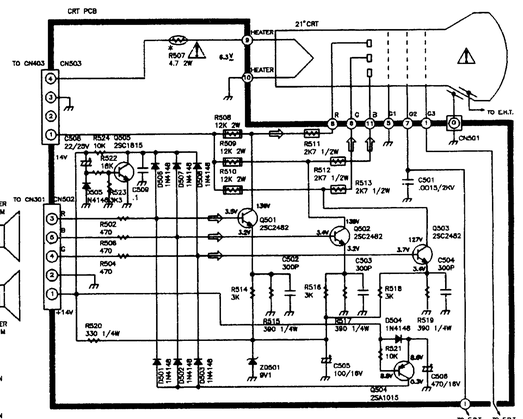

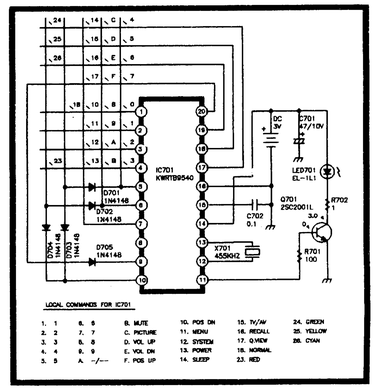

元件标识符号			
电阻		电容	
	阻燃电阻		电解		聚丙烯
	保险电阻		无极性电解		聚酯薄膜
	水泥电阻		钽电阻		
	金属氧化膜电阻		金属聚酯		
	热敏电阻		聚酯膜		

注意：

(1) 除非另有标注，所有电容的单位都是"UF"，耐压50伏。
(2) 无特殊标注的电容均为陶瓷电容。
(3) 除非另有标注，所有电阻的单位为欧姆，1/16瓦特。
(4) 无特殊标注的电阻均为碳膜电阻。
(5) 直流电压是用数字万用表由指定测试点对电路地所量得的电压值。
(6) 所有波形均是在"NORMAL"状态下测试（接收标准彩条信号）。
(7) 本电路若有改动恕不另行通知。
(8) ⚠ 安全标志符号。

"➡" AUDIO SIGNAL FLOW

"⇨" VIDEO & INCLUDE VIDEO(SUCH AS: VIF) SIGNAL FLOW

593-21W301-05

WAVEFORM

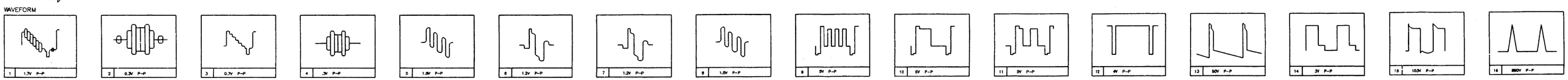

VIF DET. | CHROMA IN | Y IN | SECAM CHROMA IN | SECAM -(B-Y) OUT | SECAM -(R-Y) OUT | Y-R IN | Y-B IN | B OUT | G OUT | R OUT | V. PULSE | V. OUT | H. PULSE | H.DRIVE TRANSISTOR COLLECTOR | H.OUTPUT TRANSISTOR COLLECTOR

NOTE: ◇ DIAMOND MARK IN SCHEMATIC DIAGRAM HAS BEEN CORRESPONDED FOR EACH PRINCIPAL WAVEFORM.