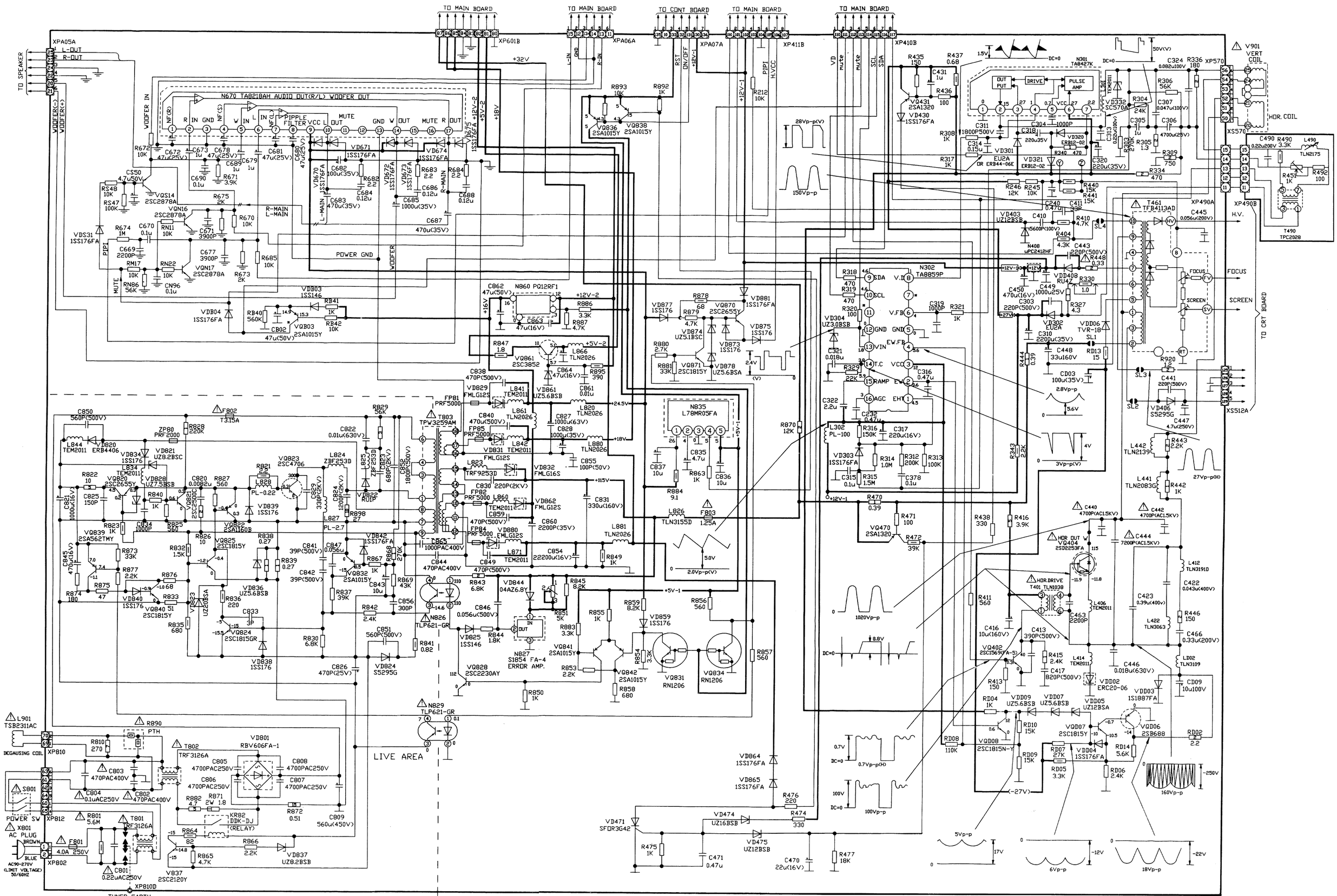

电源、偏转、音频功放部分线路

海信牌彩色电视机电路图（ TC2939 系列 ） 2/4

彩电维修资料网 TV160 http://www.tv160.net
http://www.tv160.net
更多彩电维修资料请到《彩电维修资料网》http://www.tv160.com 查询！