彩电维修资料网 TV160 http://www.tv160.net
http://www.tv160.net

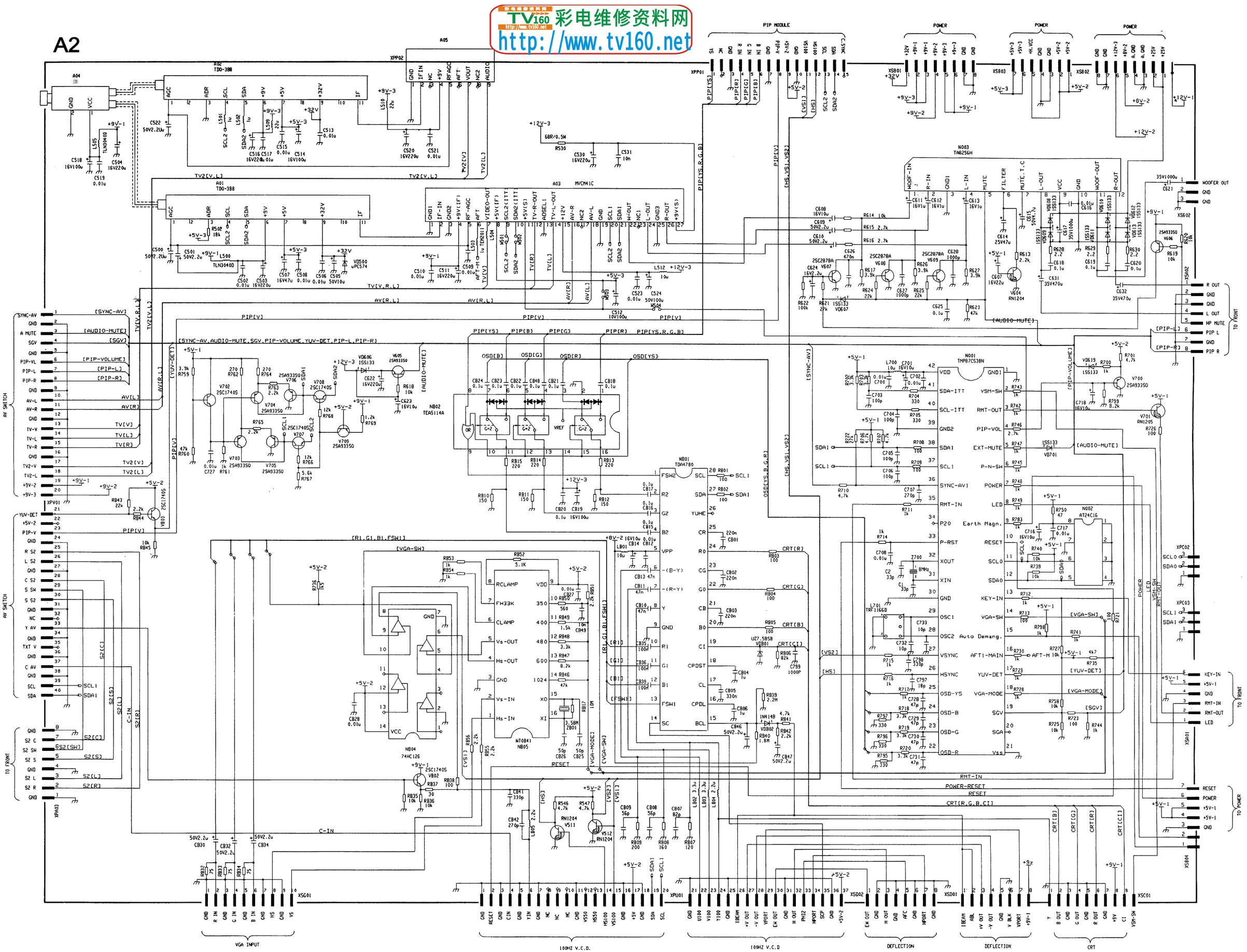

海信牌eTV-2988型网络电视机电路图（A2板）第2页

更多彩电维修资料请到《彩电维修资料网》http://www.tv160.com查询！