彩电维修资料网 TV160 http://www.tv160.net
http://www.tv160.net

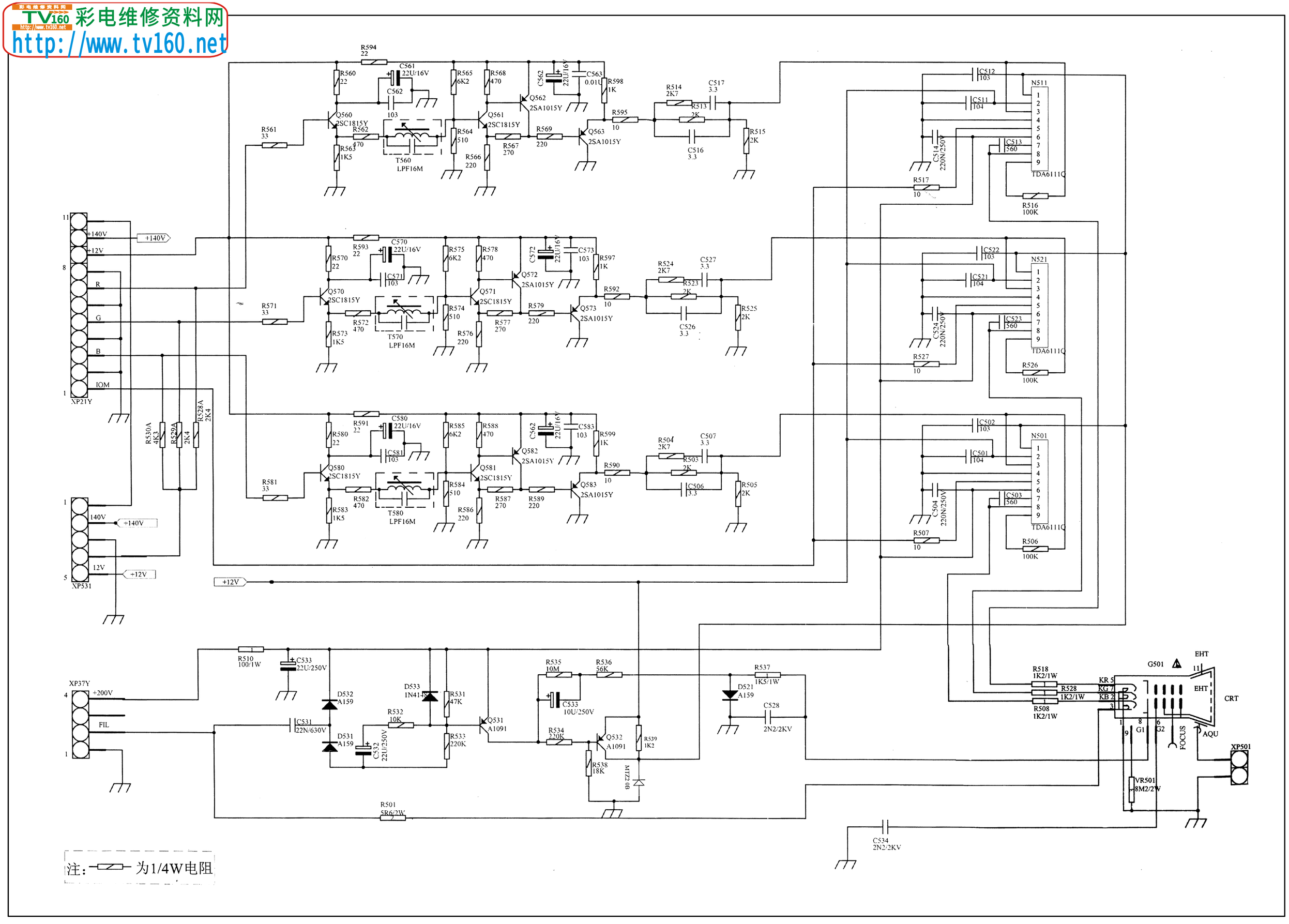

海信牌ITV-2911型宽带交互彩色电视机电路图（A3视放板）第3页（共4页）

更多彩电维修资料请到《彩电维修资料网》http://www.tv160.com查询！