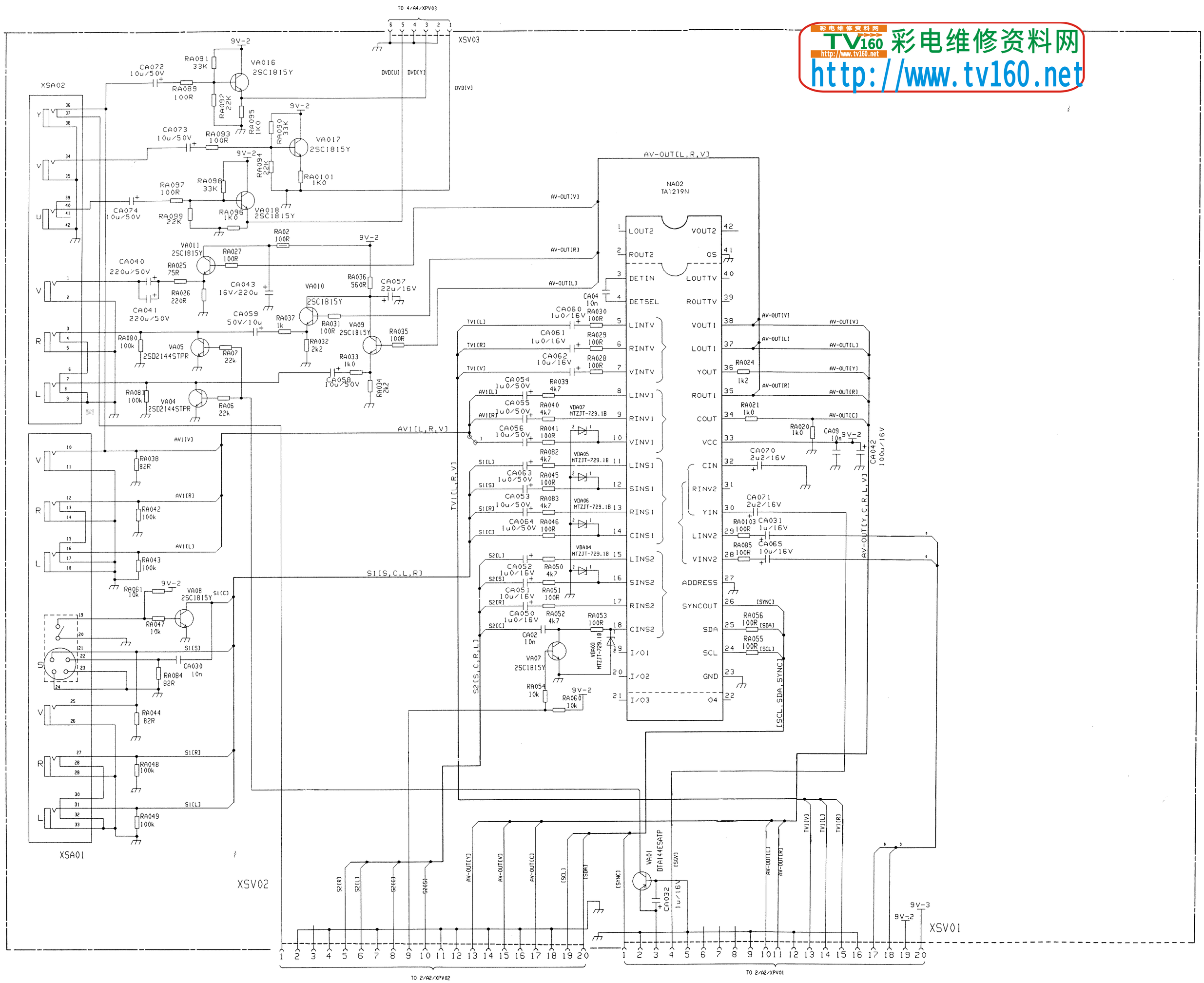

彩电维修资料网 TV160 http://www.tv160.net

海信牌 TDF2900型彩色电视机电路图（A6板）共6页 第6页

更多彩电维修资料请到《彩电维修资料网》http://www.tv160.com 查询！