注意：为保证产品安全，附带⚠记号的零件是具有安全上的重要性，所以当替换这些零件时请详细阅读其检修手册上「产品安全上的注意事项」的一节，请小心切勿因检修不当而降低产品的安全性。

（ 线路如有更改恕不另行通知。）

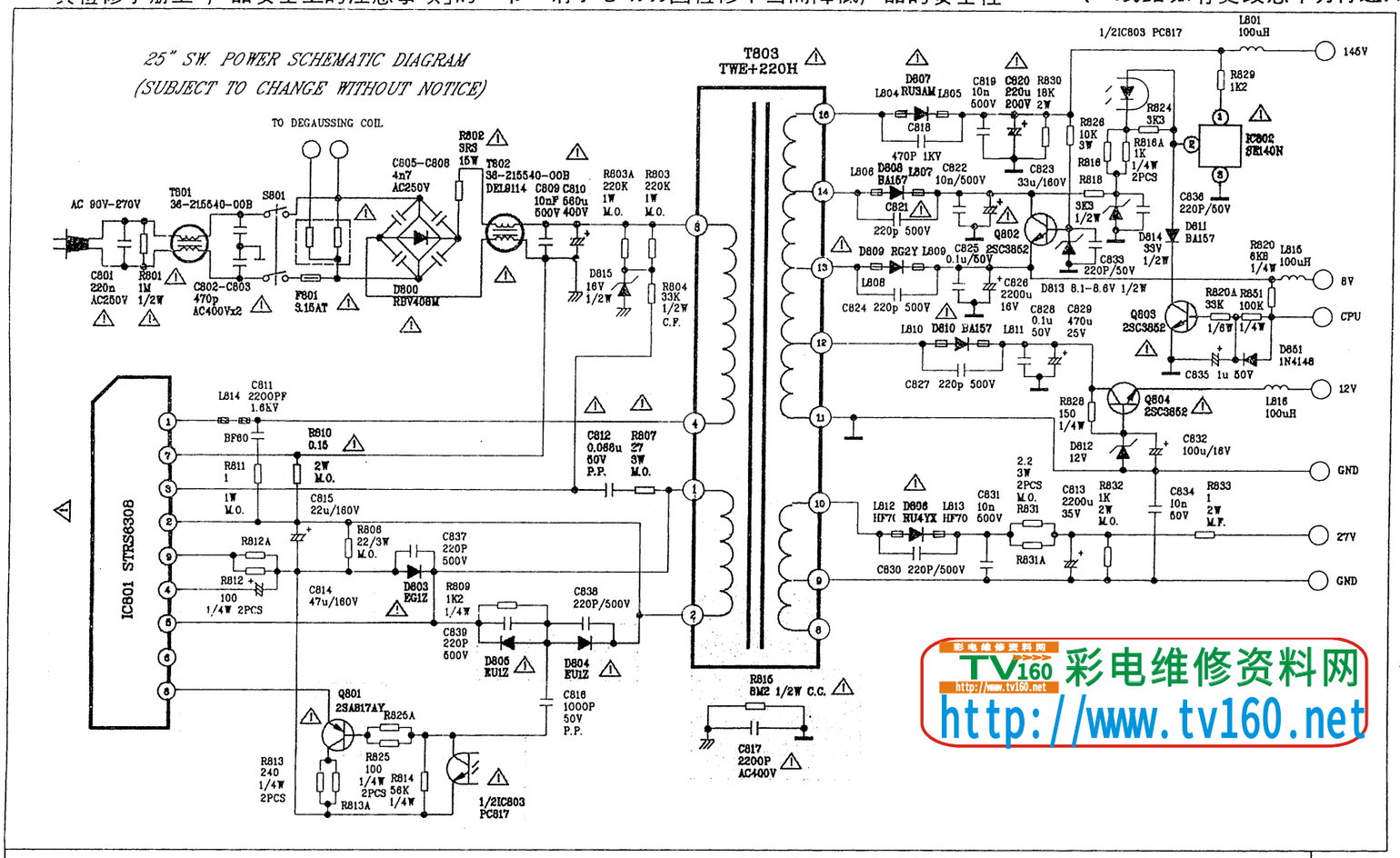

彩电维修资料网 TV160 http://www.tv160.net

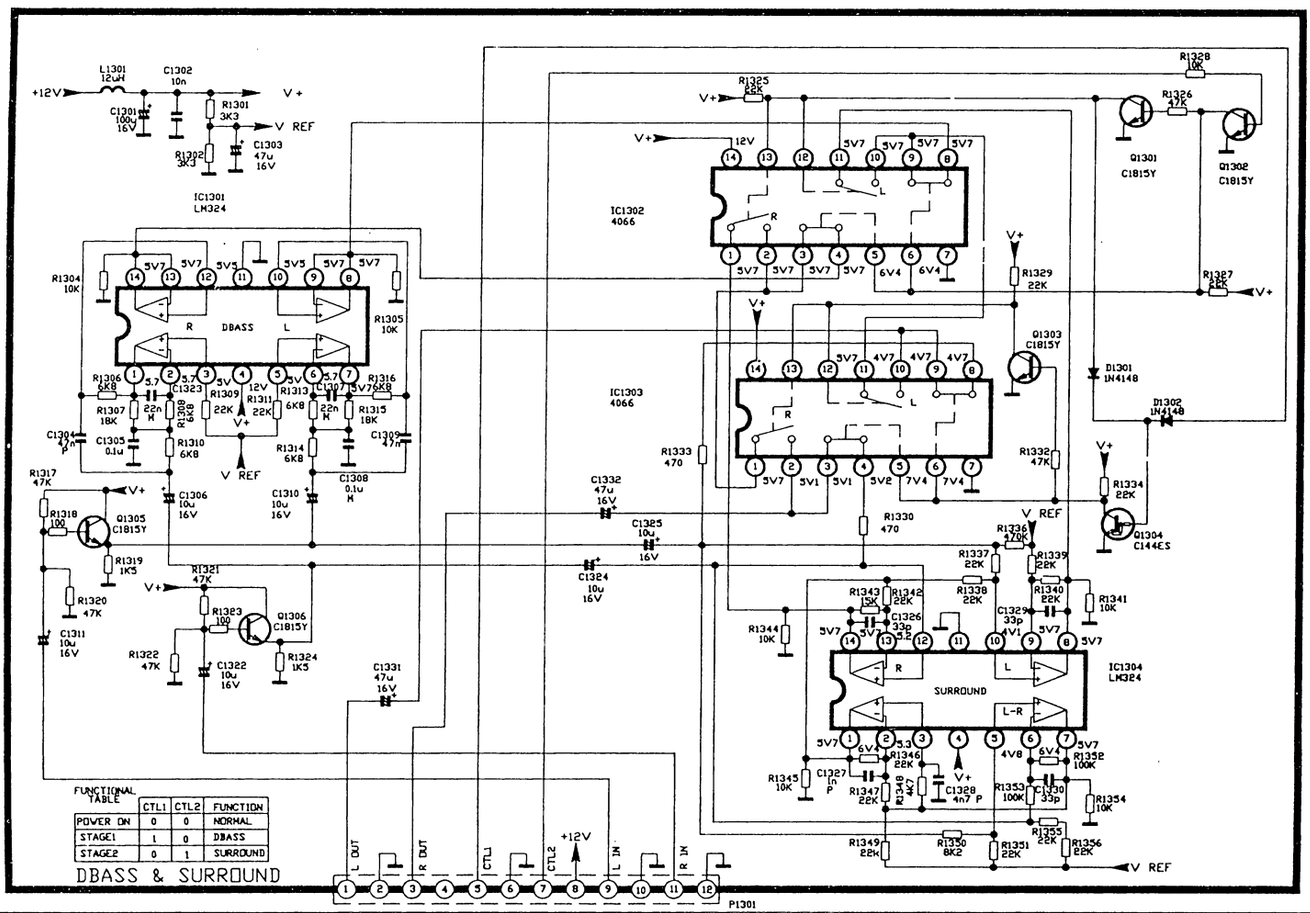

01-241070-100

更多彩电维修资料请到《彩电维修资料网》http://www.tv160.com 查询！