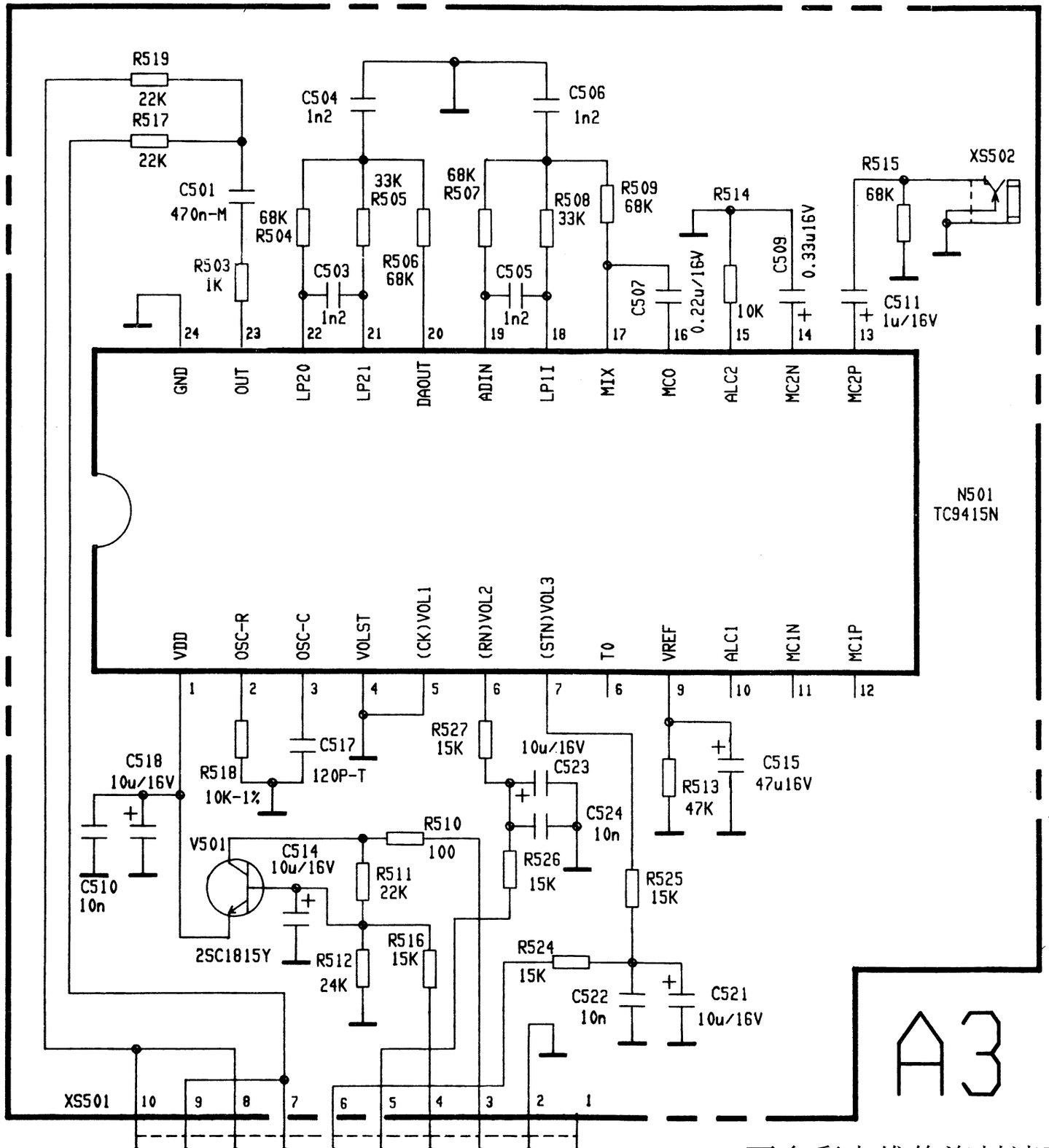

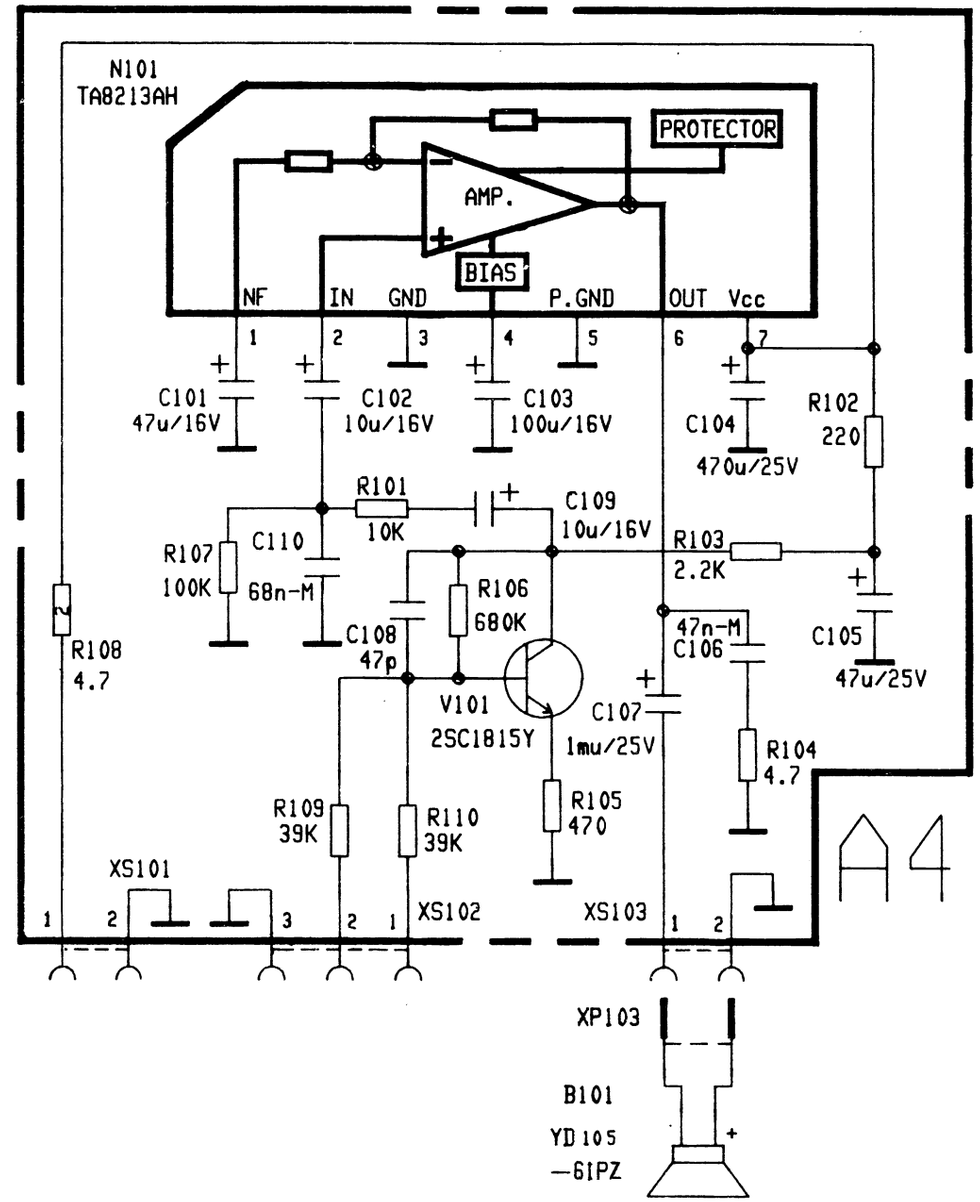

彩电维修资料网
TV160
http://www.tv160.net
彩电维修资料网
http://www.tv160.net

更多彩电维修资料请到《彩电维修资料网》http://www.tv160.com 查询！