康佳 F2137D3　F2137D3/G　F2139D3　F2139D3/G

TV160 彩电维修资料网
http://www.tv160.net

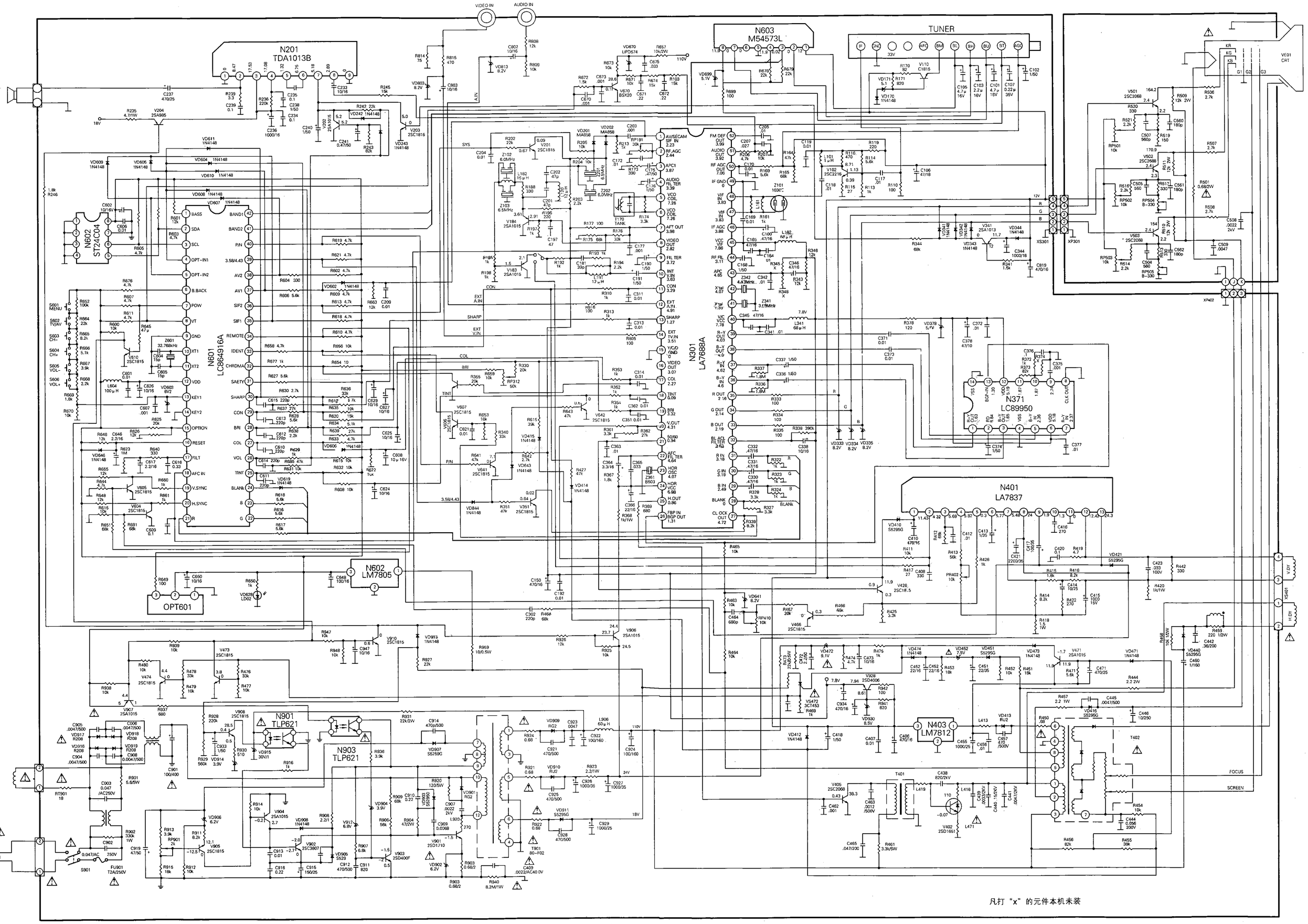

凡打"x"的元件本机未装