康佳 T2528C　T2528S

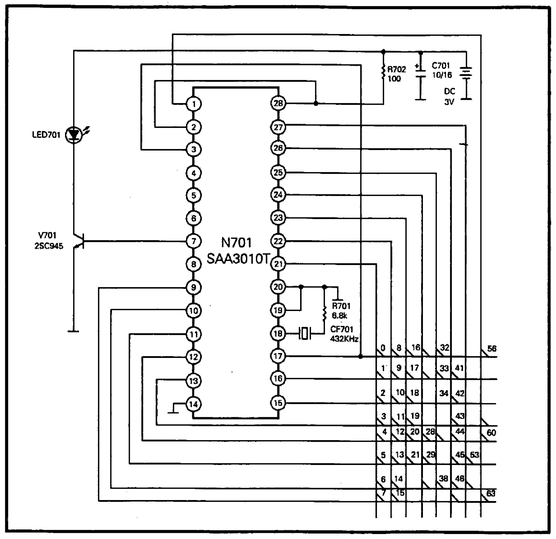

彩电维修资料网
TV160
http://www.tv160.net
彩电维修资料网
http://www.tv160.net

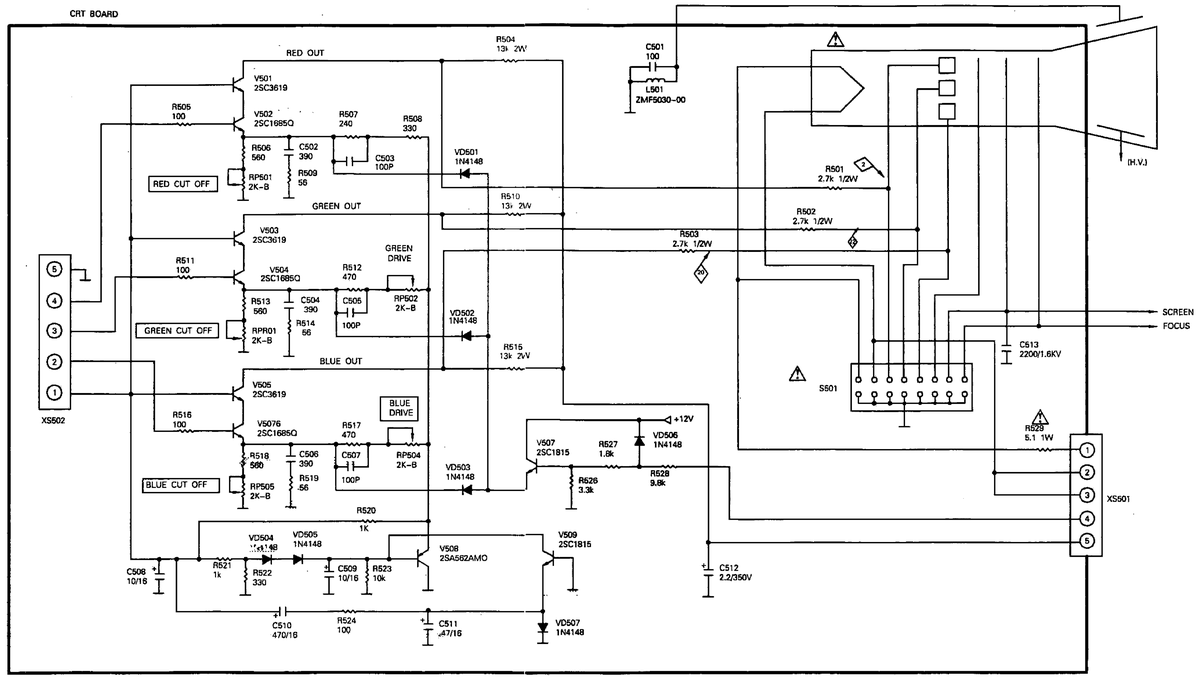

WAVEFOME

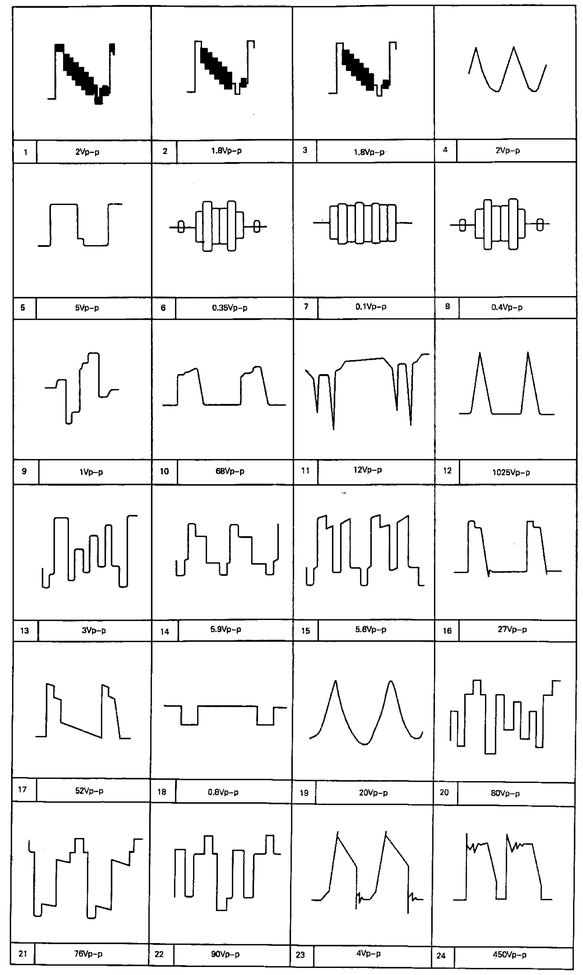

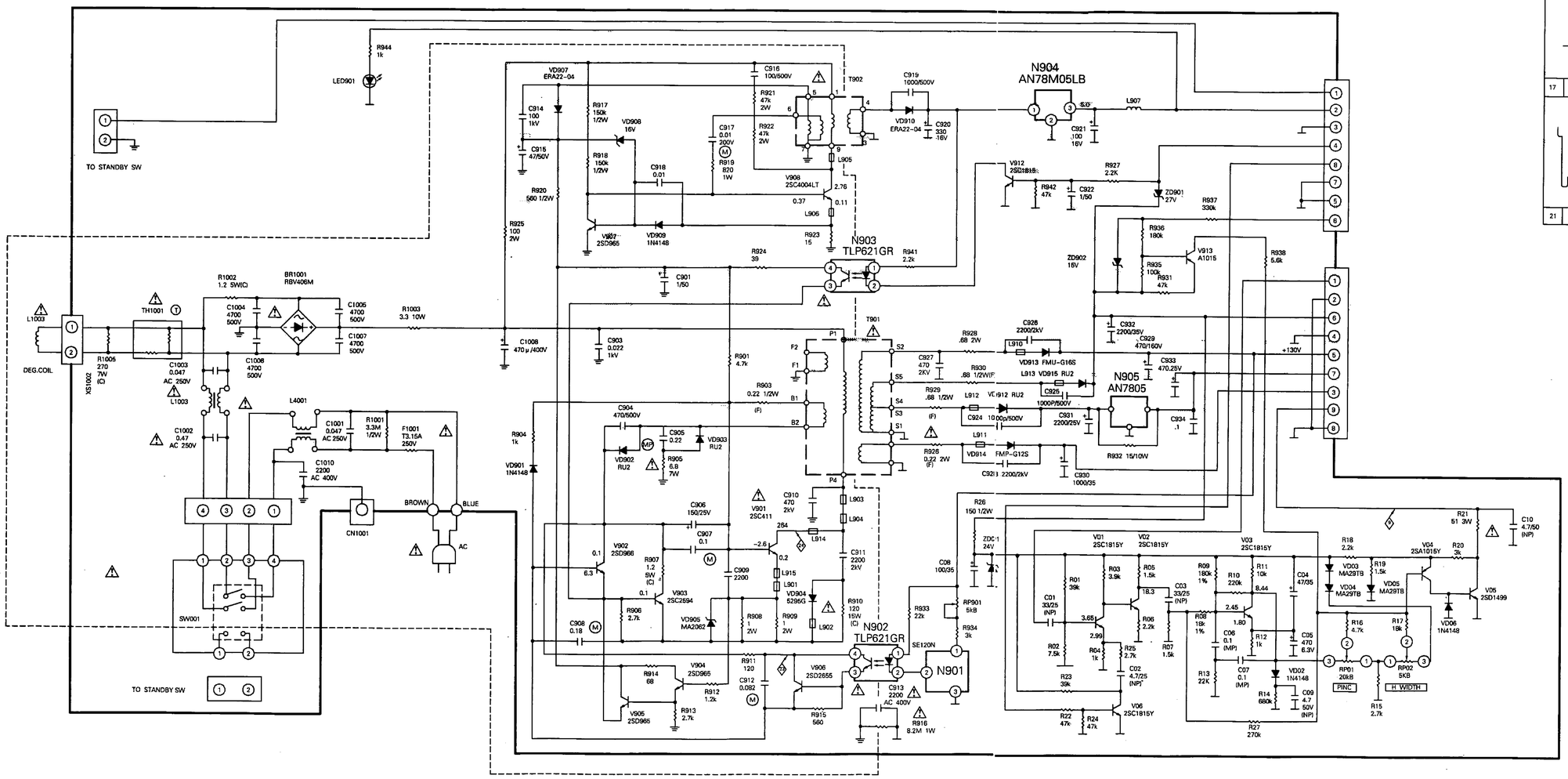

电阻	电容		
(N) 阻燃电阻	电解电容	(M) 聚酯电容	
(F) 保险电阻	(T) 钽解电容	(NP) 瓷片电容	
(C) 水泥电阻	(MP) 金属化聚酯电容		
(M) 金属氧化膜电阻	(P) 聚酯膜电容		
(T) 热敏电阻	(PP) 聚丙烯电容		

1. 除另有标明外，所有电容单位均以μF为单位，耐压均为50V。
2. 没有特殊标志的电容，均为陶瓷电容。
3. 除另有标明外，所有电阻阻值单位均为Ω，功率均为1/4W。
4. 没有特殊标志的电阻，均为碳膜电阻。
5. 直流电压是用数字万用表测所示测量点对机芯地间的电压。
6. 所有波形均在接收彩条信号，各控制键在正常位置时测得。
7. 本电原理图如有更改，恕不通知。
8. 凡有△符号的零部件对安全极为重要，只能换用指定型号的零部件。