# 康佳 T914F　T914H

彩电维修资料网 TV160 http://www.tv160.net
http://www.tv160.net

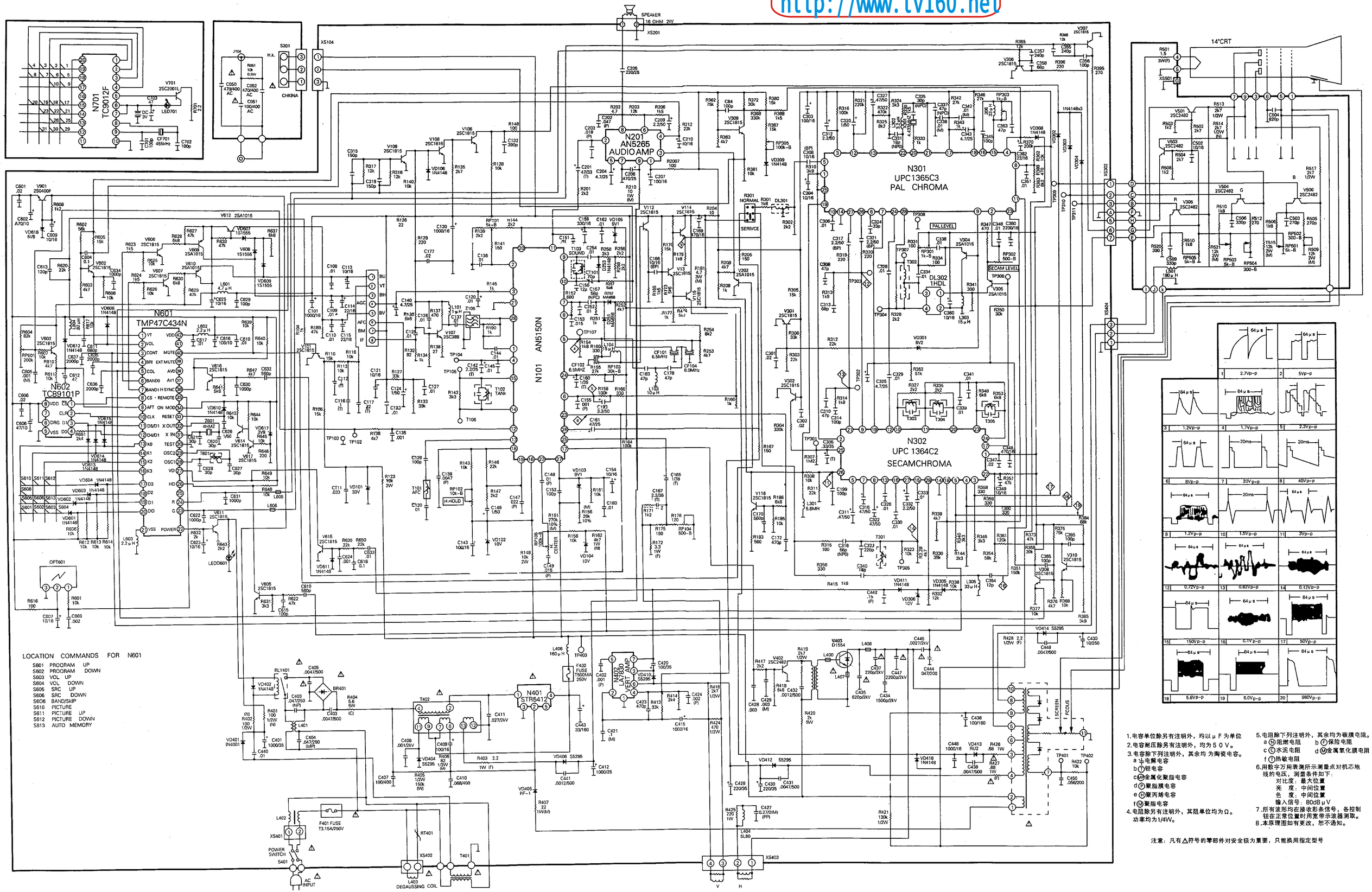


1.电容单位除另有注明外，均以μF为单位
2.电容耐压除另有注明外，均为50V。
3.电容除下列注明外，其余均为陶瓷电容。
a 电解电容
b 钽电容
c 金属化聚脂电容
d 聚脂膜电容
e 聚丙烯电容
f 聚脂电容
4.电阻除另有注明外，其阻单位均为Ω。功率均为1/4W。
5.电阻除下列注明外，其余均为碳膜电阻。
a 阻燃电阻　b 保险电阻
c 水泥电阻　d 金属氧化膜电阻
f 热敏电阻
6.用数字万用表测所示测量点对机芯地线的电压，测量条件如下：
对比度：最大位置
亮　度：中间位置
色　度：中间位置
输入信号：80dBμV
7.所有波形均在接收彩条信号，各控制钮在正常位置时用宽带示波器测取。
8.本原理图如有更改，恕不通知。

注意：凡有△符号的零部件对安全极为重要，只能换用指定型号