彩电维修资料网
TV160
http://www.tv160.net
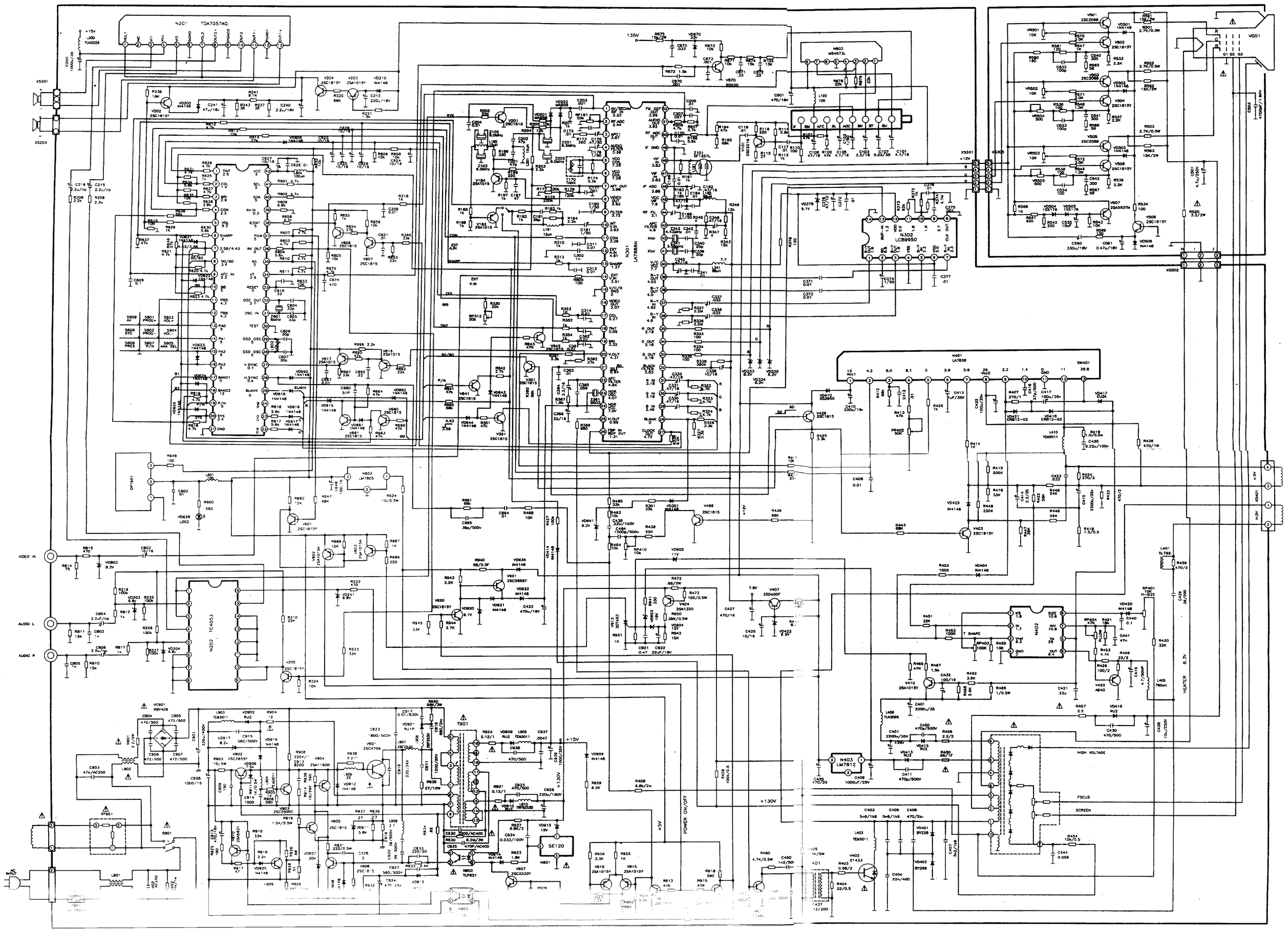
康佳 T2518D 型彩色电视机电路原理图