彩电维修资料网 TV160 http://www.tv160.net

康佳“福临门”彩色电视机电路原理图

适用机型：F2139D5、F2139D5(/G)、F2137D5、F2137D5(/G)
F5428D4、F5428D4/G、F5429D4、F5429D4/G
F2131D4、F2131D4/G、F2135D4、F2135D4/G
F2132D4、F2132D4/G、F953D4、F953D4/G

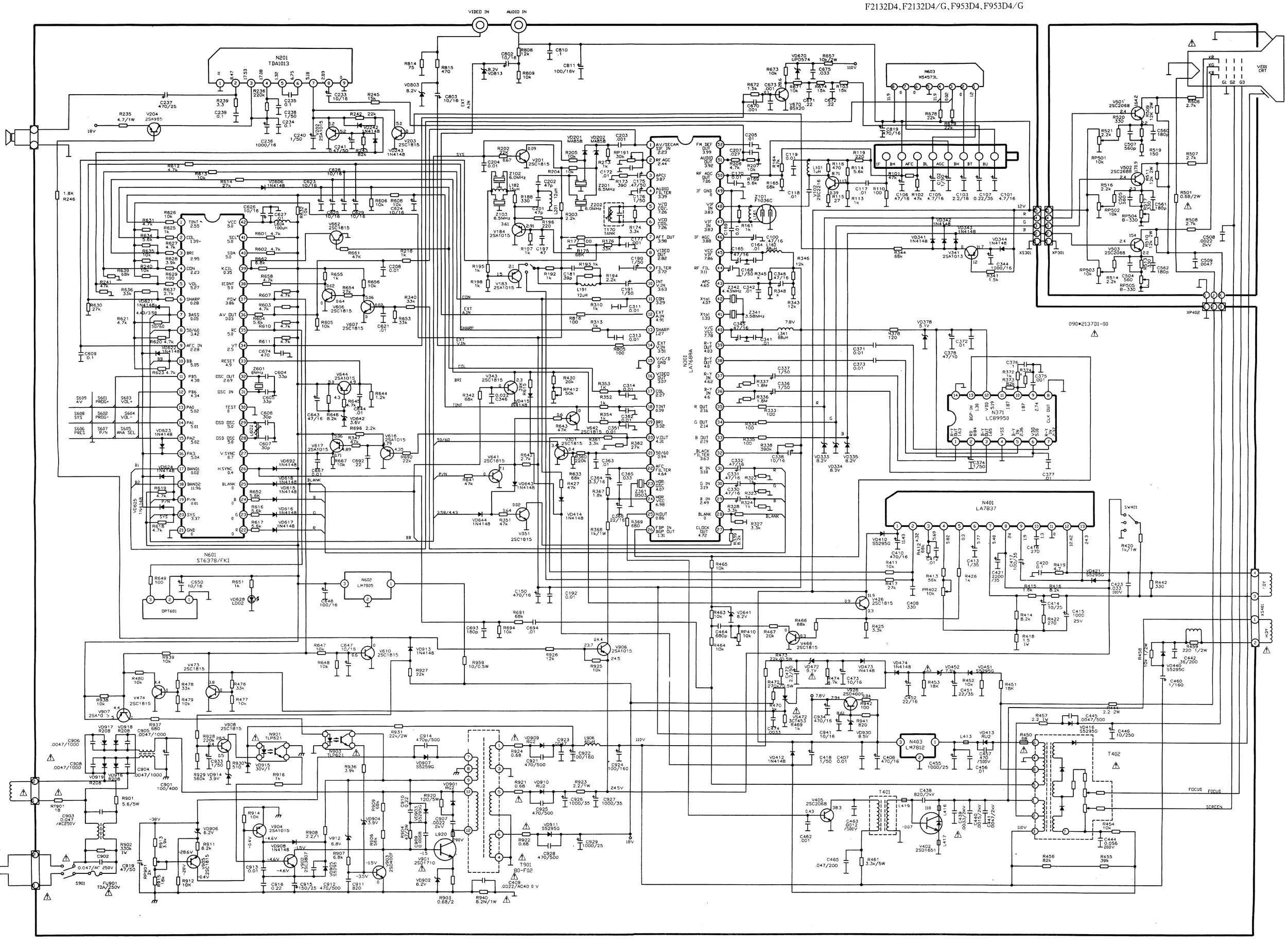

《无线电》杂志社(www.radio.com.cn)制作 严禁转载