7.1 康佳T21TE358型超级组合芯片彩色电视机电路原理图

康佳T21TE358型超级组合芯片彩色电视机电路原理图(1/5)

一、超级组合芯片TMPA8879外围电路

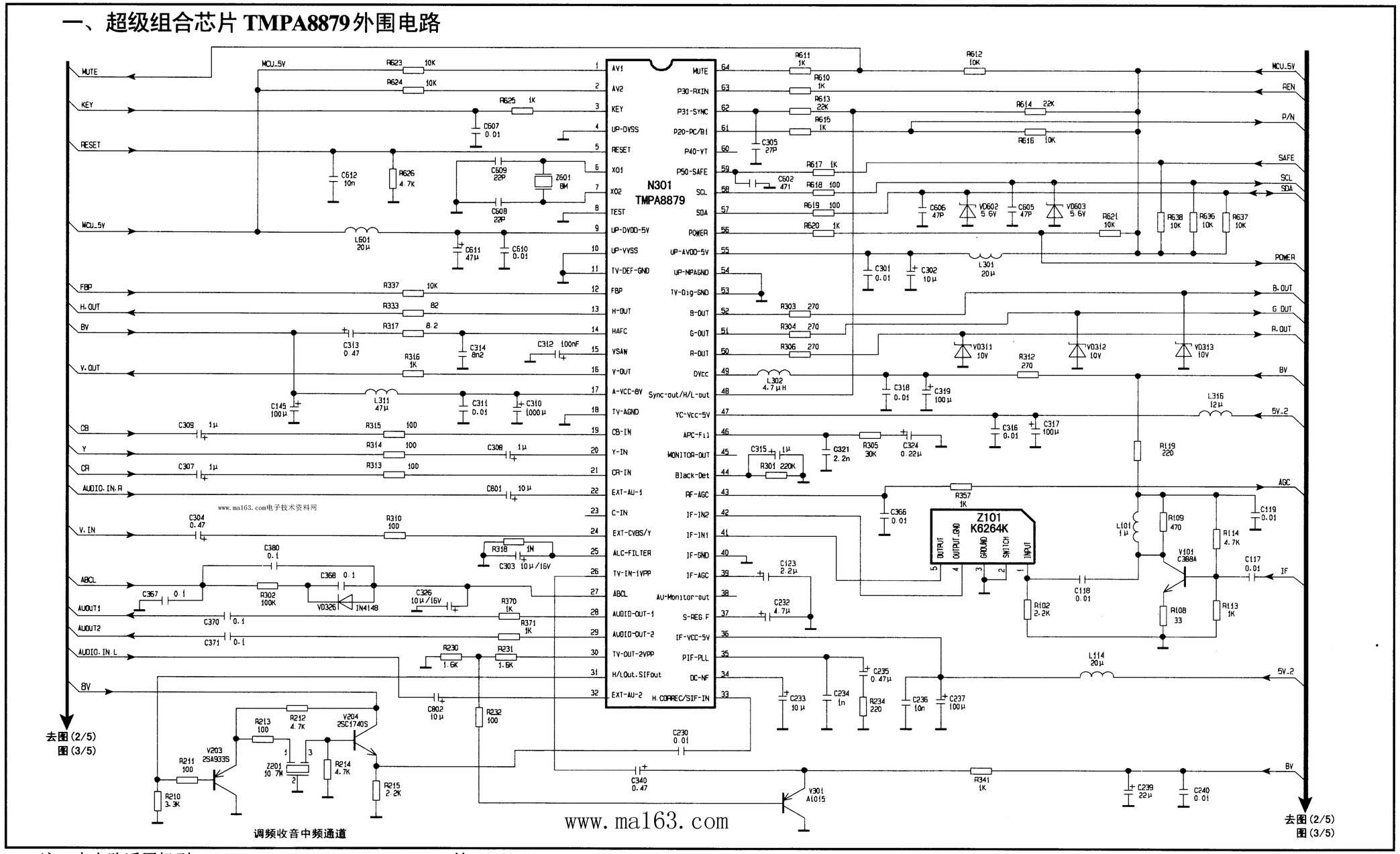

注：本电路适用机型：T21TE358、T21TE569、P21TE358等。

康佳T21TE358型超级组合芯片彩色电视机电路原理图(2/5)

二、高频头、存储器、伴音功放及外部信号接口电路

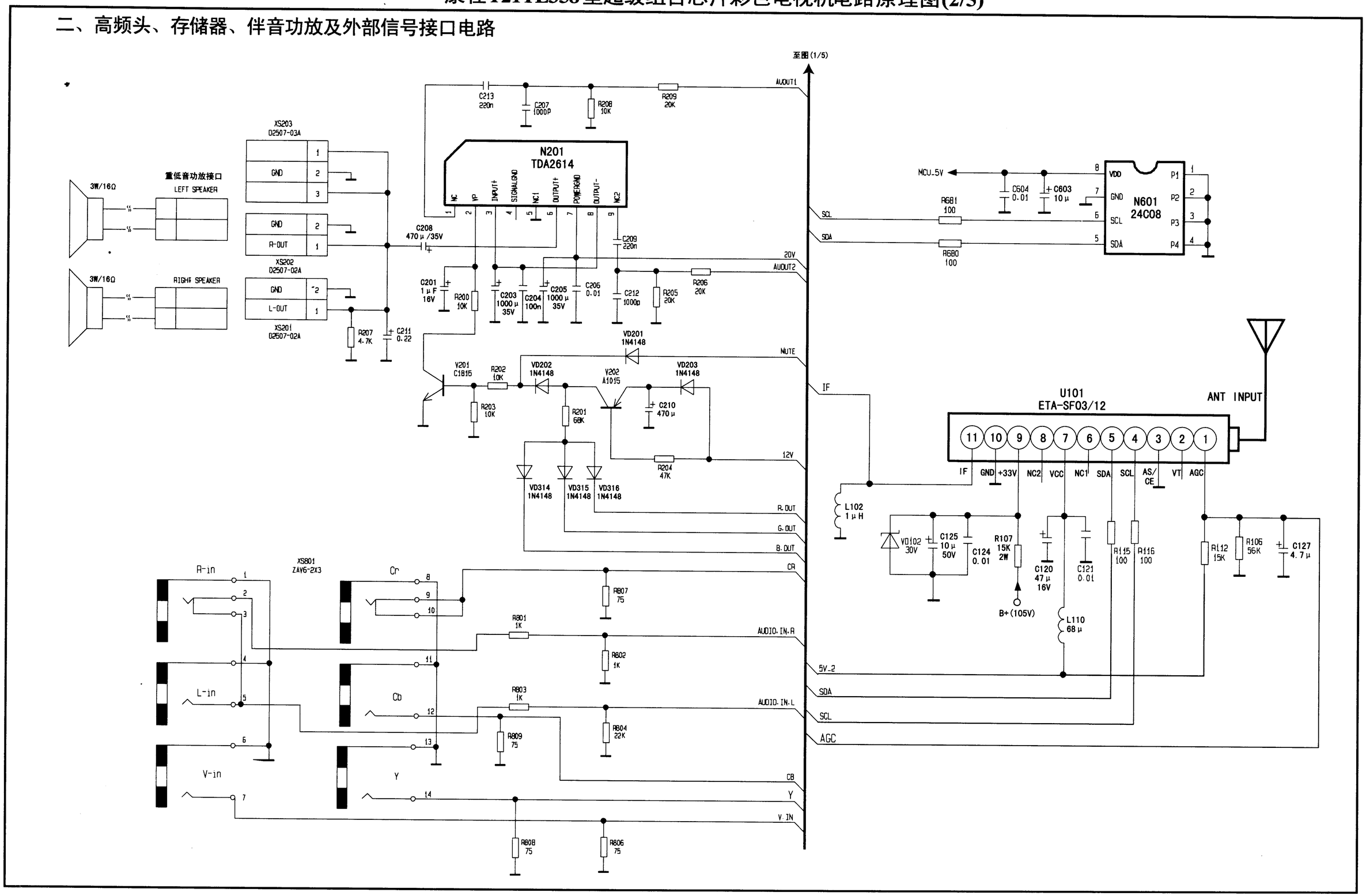

康佳T21TE358型超级组合芯片彩色电视机电路原理图(3/5)

三、行场扫描输出电路

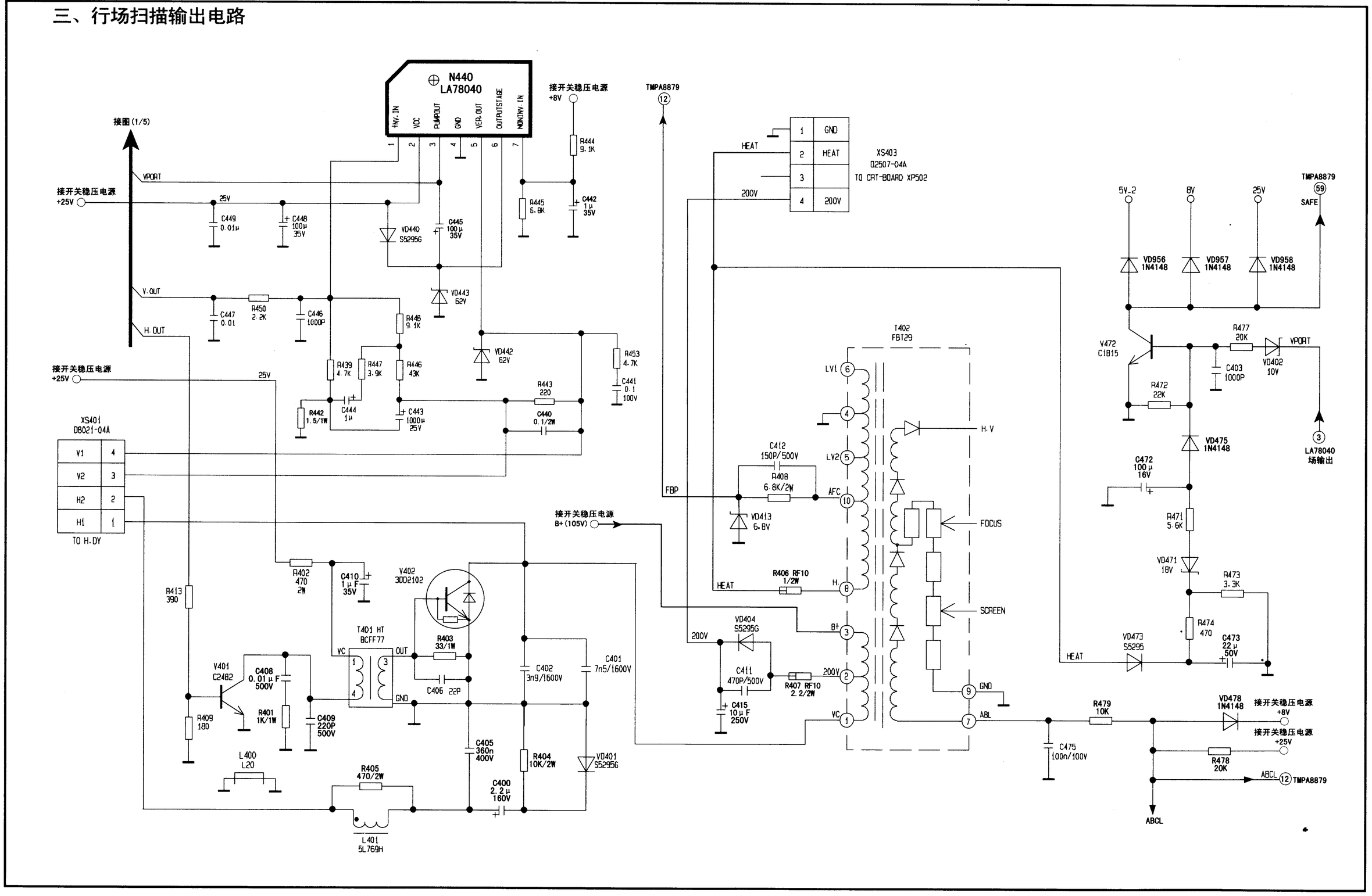

康佳T21TE358型超级组合芯片彩色电视机电路原理图(4/5)

四、开关稳压电源电路

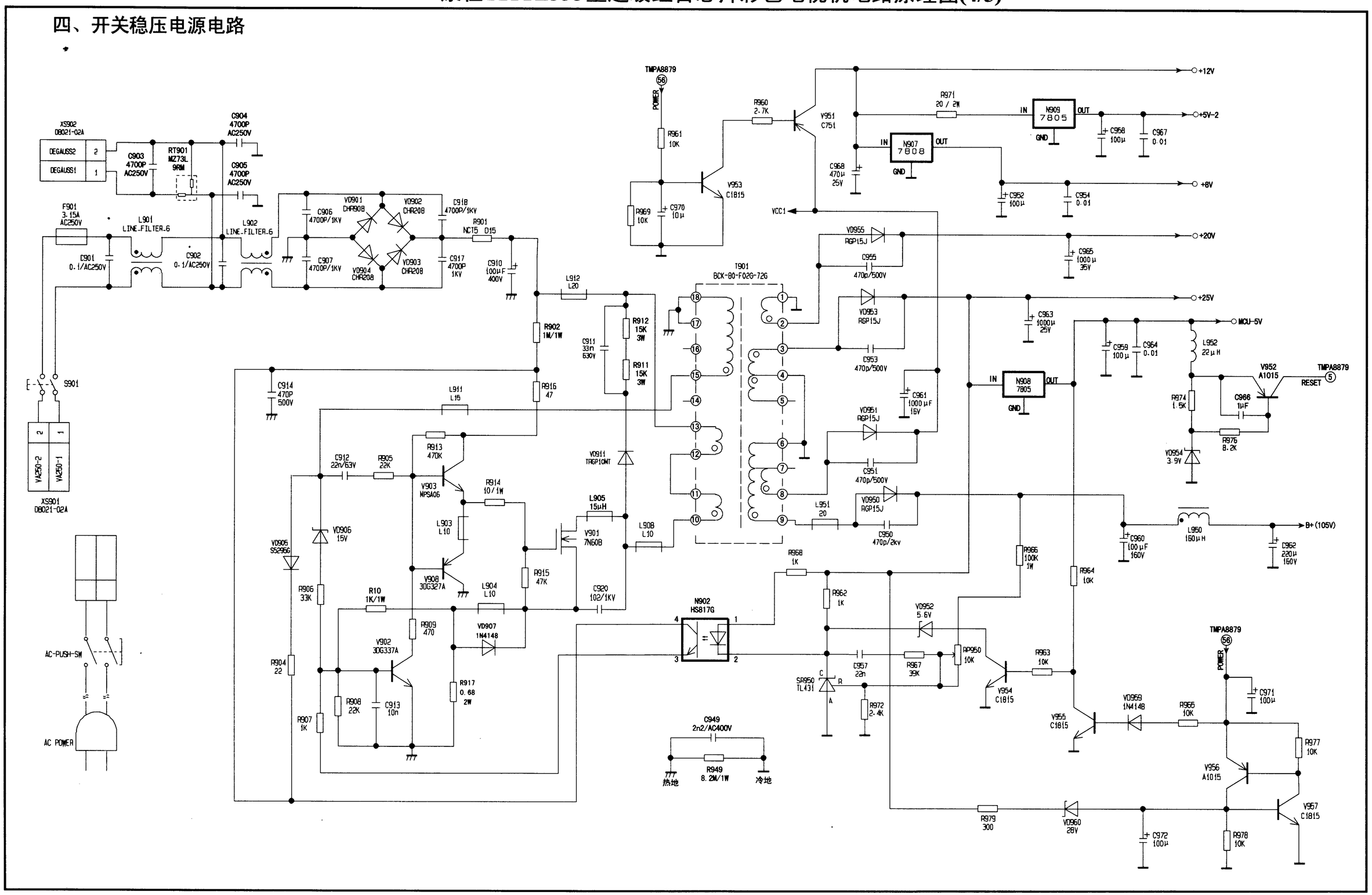

康佳T21TE358型超级组合芯片彩色电视机电路原理图(5/5)
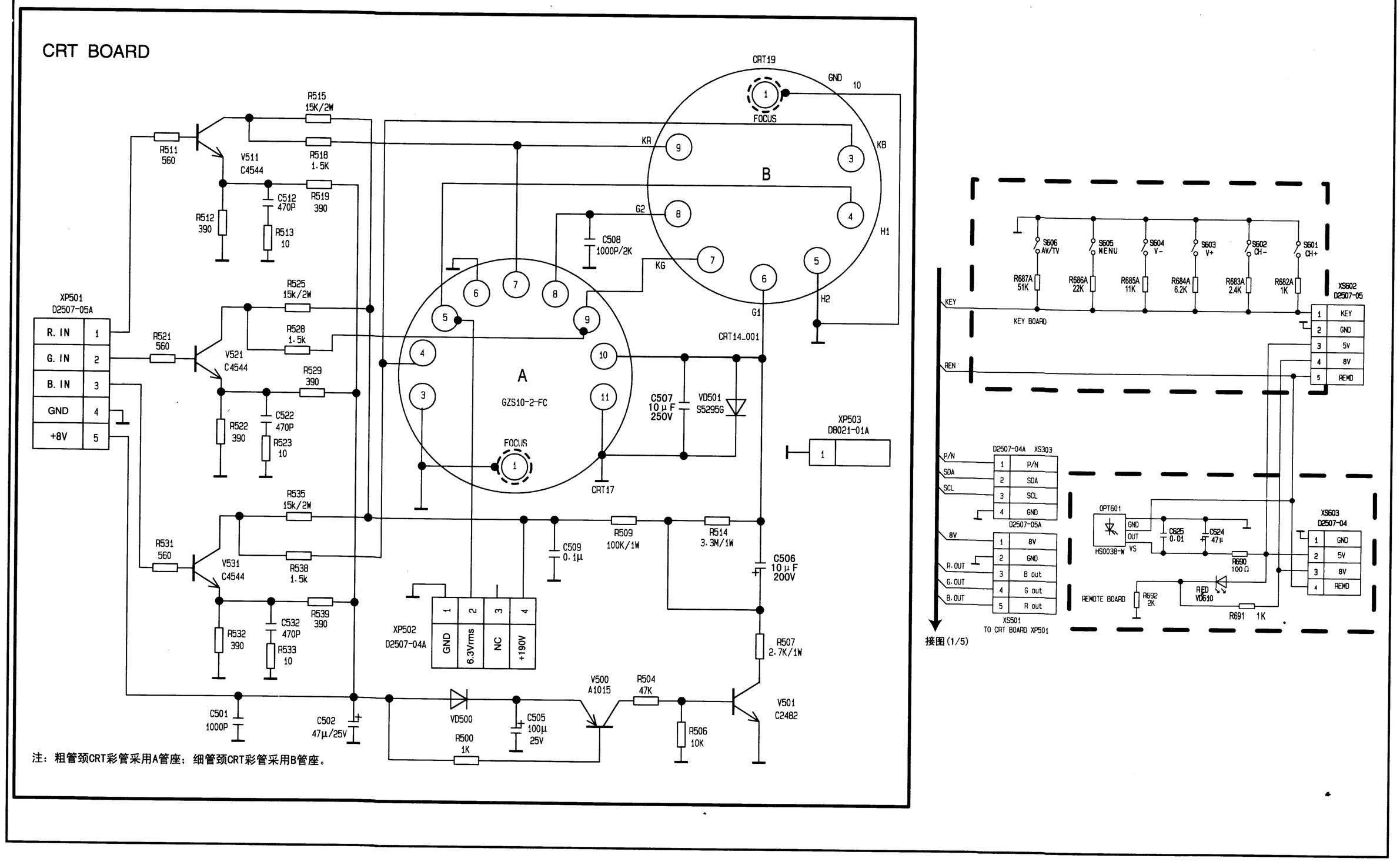
五、CRT板、按键板、遥控接收板电路