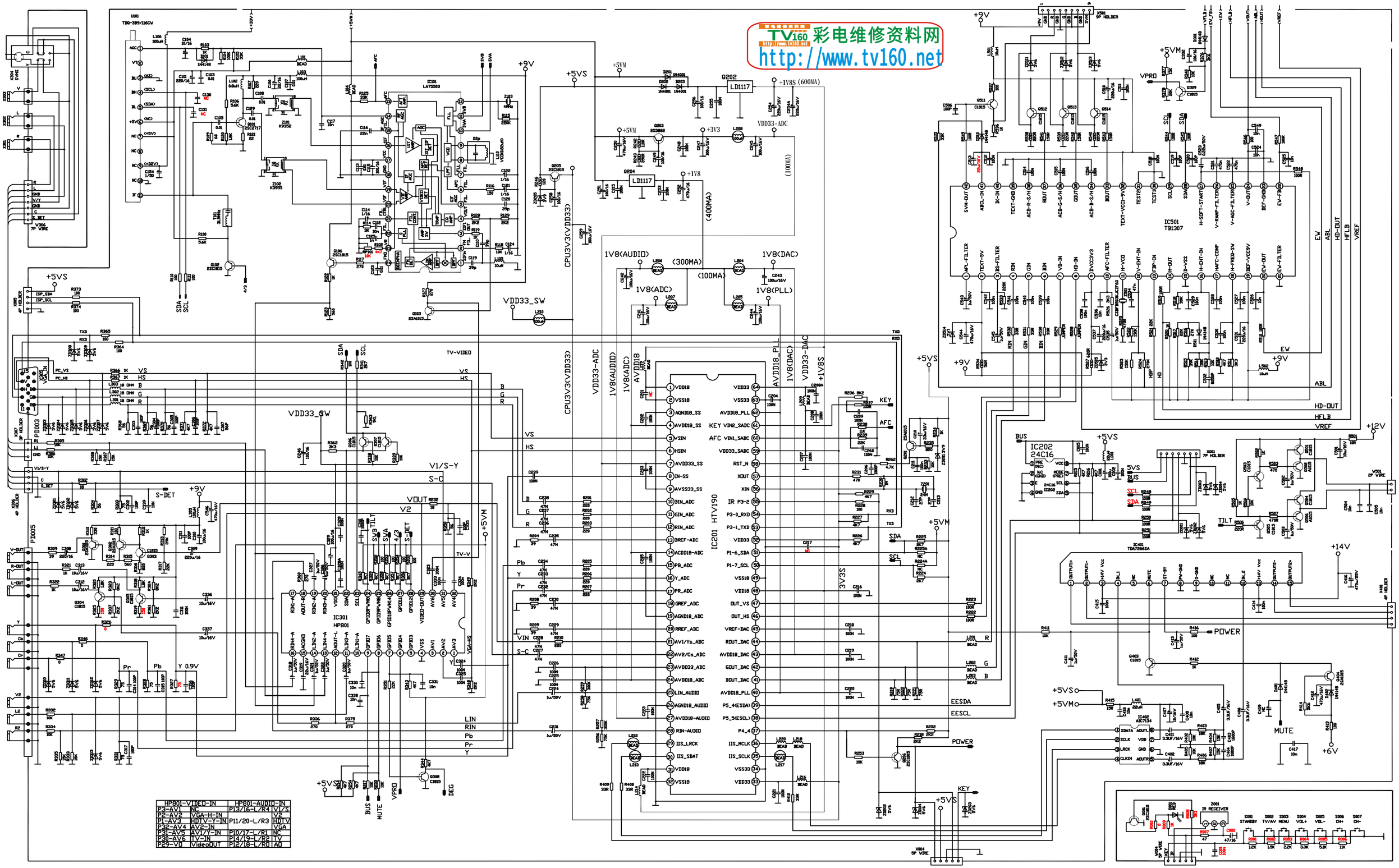

HP801-VIDEO-IN		HP801-AUDIO-IN	
P3-AV1	NC	P13/16-L/R4	V1/S
P2-AV2	VGA-H-IN		V2
P1-AV3	HDTV-Y-IN	P11/20-L/R3	HDTV
P32-AV4	AV2-IN		VGA
P31-AV5	AV1/Y-IN	P10/17-L/R1	NC
P30-AV6	TV-IN	P14/19-L/R2	TV
P29-VO	VideoOUT	P12/18-L/R0	AO