AT2175EB/AT2126E/AT21E106/AT2135E

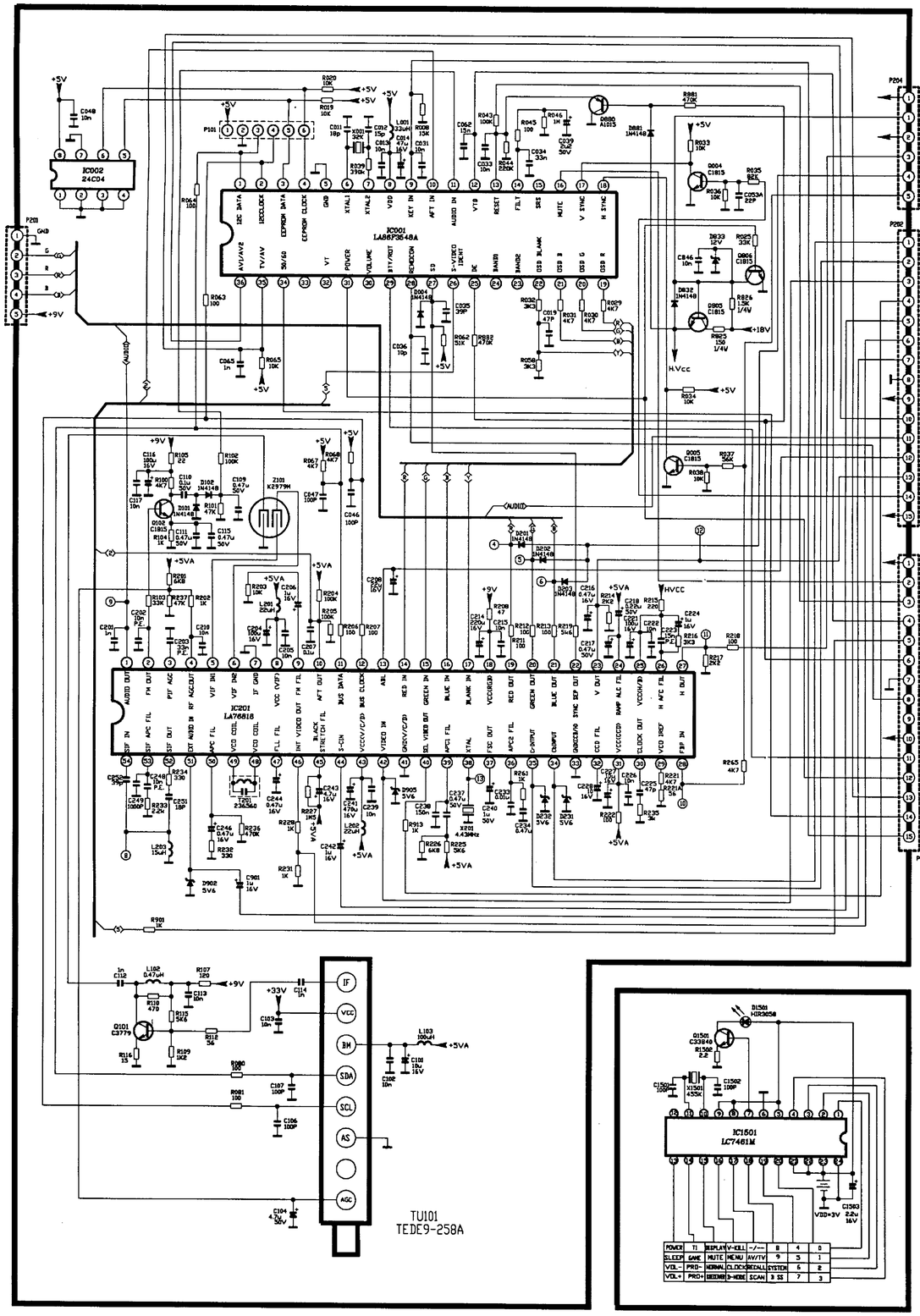

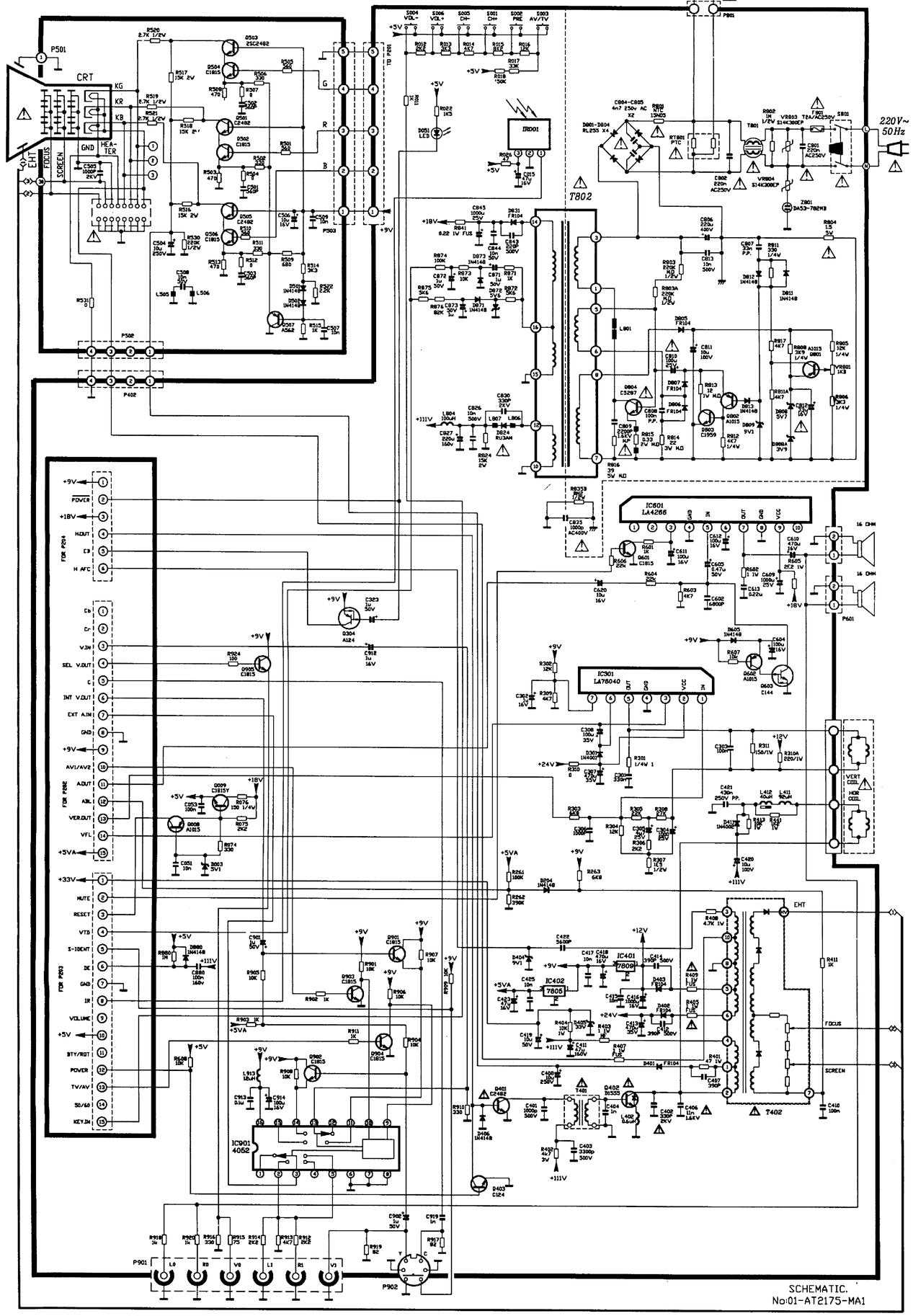

注意：为保证产品安全，附带△记号的零件是具有安全上的重要性，所以当替换这些零件时请详细阅读
其检修手册上「产品安全上的注意事项」的一节，请小心切勿因检修不当而降低产品的安全性。（线路如有更改恕不另行通知）