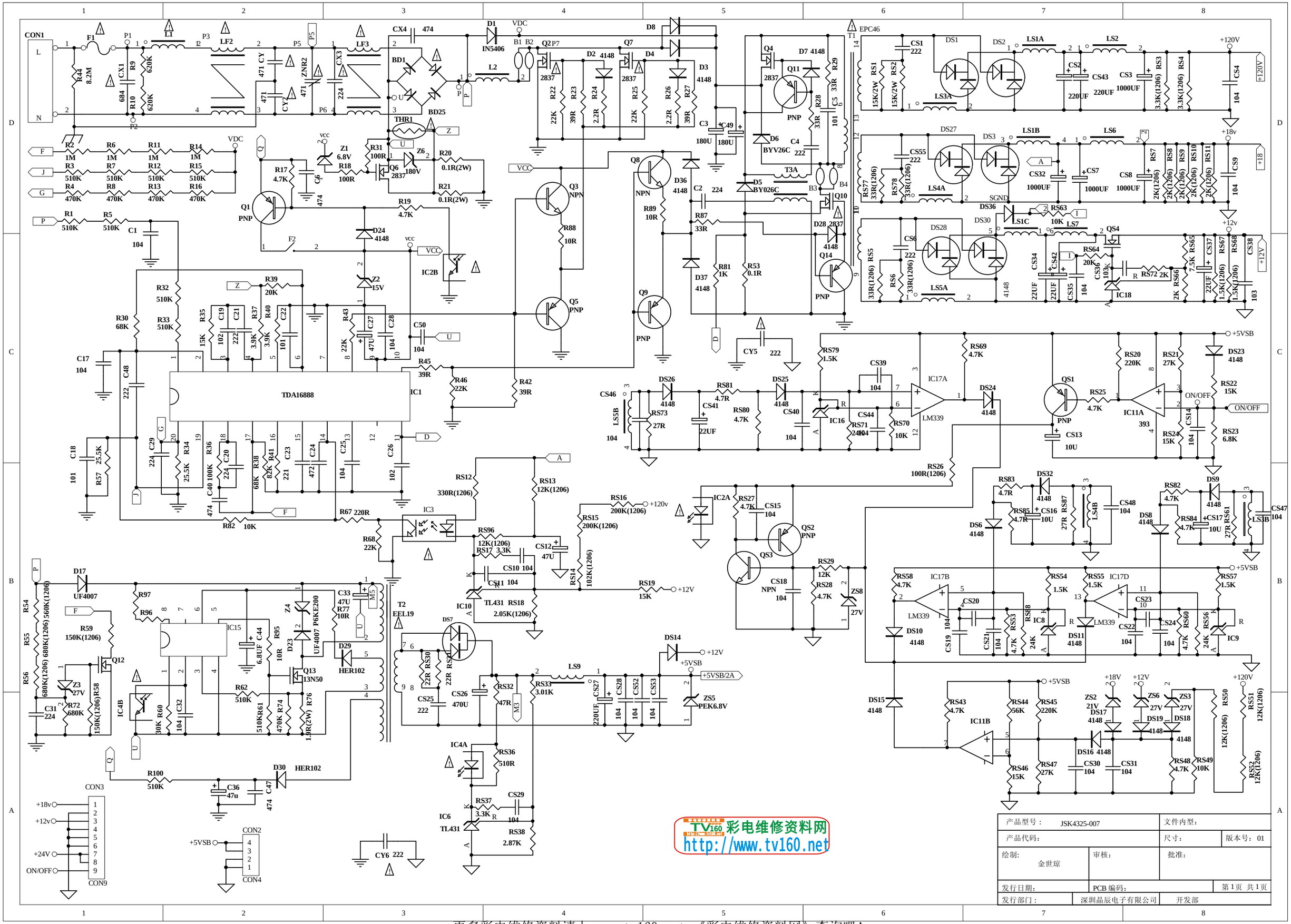

TV160 彩电维修资料网
http://www.tv160.net

更多彩电维修资料请上 www.tv160.net 《彩电维修资料网》查询吧！