同步整流电路的工作过程：当初级MOS管导通进行储能时，次级的MOS管止，当初级MOS管截止，开关变压器次级产生感应电动势对负载进行放电级的MOS管刚好在这时导通进行整流，两个管处于交替导通状态。当开关变压器次级产生的感应电动势经L952送到负载时，L952次级也感应到电动并经D949加到Q945BE级，Q945导通，驱动电压经Q947与Q948组成的驱动路加到MOS管的栅级使MOS管导通而形成整流回路。

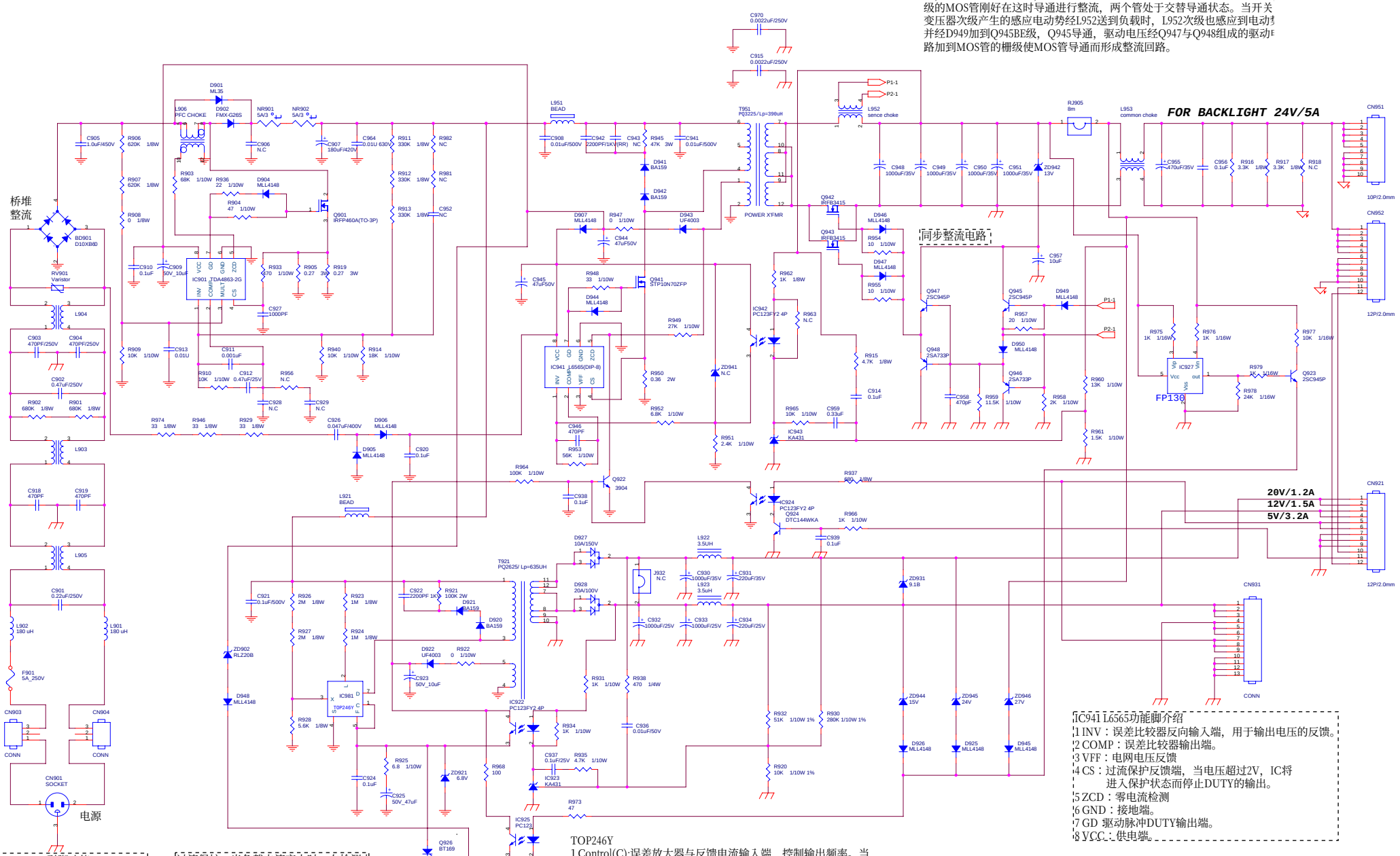

IC941 L6565功能脚介绍
1 INV：误差比较器反向输入端，用于输出电压的反馈。
2 COMP：误差比较器输出端。
3 VFF：电网电压反馈
4 CS：过流保护反馈端，当电压超过2V，IC将进入保护状态而停止DUTY的输出。
5 ZCD：零电流检测
6 GND：接地端。
7 GD：驱动脉冲DUTY输出端。
8 VCC：供电端。

IC901 TDA4863-2G引脚功能
1 INV 电压比较器反向输入端
2 COMP 电压比较器输出端
3 MULT 乘法器输入，侦测电网电压。
4 CS 过流保护反馈端。
5 ZCD 零电流检测。
6 GND 接地端。
7 GD PWM输出。
8 VCC 供电脚。

过流保护：当负载电流变大时，在检测电RS上的压降也随着升高，保护IC内部的比较器动作输出高电平使三级管导通，IC927PIN1输出一高电压使光耦IC925导通，晶闸管Q926导通，IC981PIN1被接地保护，12V输出停止，则5V输出也停止，IC924也跟着截止，Q922截止，IC941因P电压上升而保护，从而使24V输出被关断。

TOP246Y
1 Control(C):误差放大器与反馈电流输入端，控制输出频率。当此PIN电压高于5.8V时IC开始工作并保持在5.8V，低于4.8V时IC停止输出。
2 LINE_SENSE(L):过压与欠压保护。
3 External Current Limit（X）：外部电流控制、ON/OFF控制、同步输入，此PIN接地则这些功能都失效。
4 Source：此PIN接到输出MOSFEF的源极。
5 Frequency(F):输出频率选择开关。当F与S相连时为132KHZ，F与C相连时为66KHZ.
7 Drain：此PIN接到内部MOSFEF的漏极,用来直接驱动开关变压器。

电源工作原理：
220V的交流电，经过抗干扰电路并滤波后，通过PFC电路在C907的上端将会测到400V的压。此400V的直流电压经T921第（1）（3）脚加到IC981的第7脚（即内部的D极）及给的电流源供电使IC981PIN1（C）得到5.8V的启动电压，内部的振荡器起振，此时IC981P出脉冲驱动T921工作，则T921的次级D928负端有12V电压输出，经DC-DC电路将12V转为5V给主板供电，并提供IC925与IC922（光耦）的供电。与此同时T921的第2脚上产生电压，经D922整流C923滤波产生14V左右的电压，作为使光耦IC922与IC925的供电电压时IC922开始导通并送到IC981PIN1进行电压调整,另一方面作为IC981的供电电压。

更多彩电维修资料请上 www.tv160.net 《彩电维修资料网》查询吧！