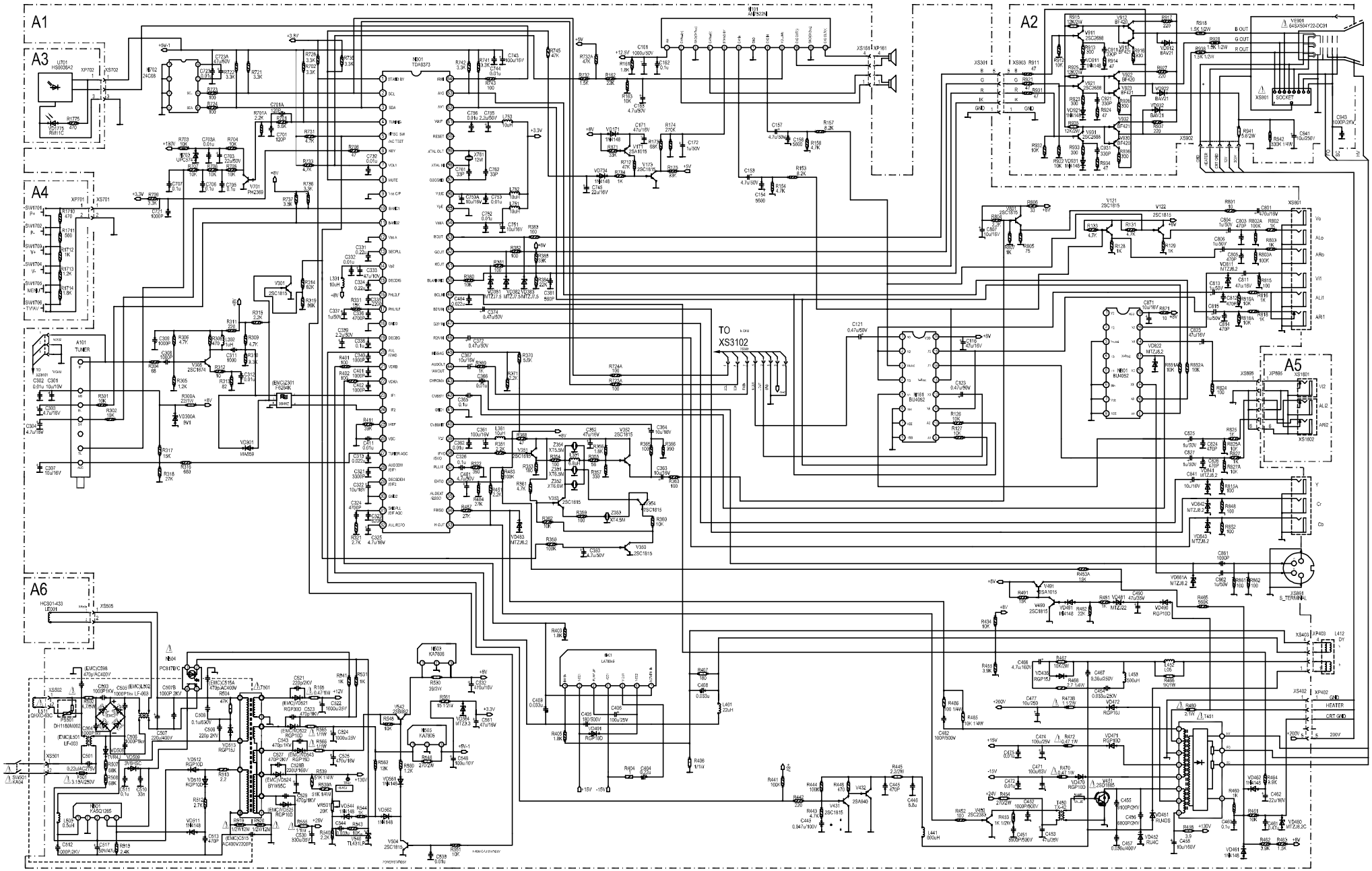

说明:1.未标注功率值的电阻器，其额定功率为1/6W。未标单位的电阻值，其单位为欧姆(Ω)其中K=1,000(Ω)；M=1,000,000(Ω)。

2.未标注耐压值的电容器，其额定耐压值为50V，未标注的电容器的电容值，其单位均为微微法拉(pF)。其中m=10 pF,n=10 pF。

3.带有“⚠”标志的元器件对安全极为重要，只能换用原生产厂家的同种型号的零件，应特别注意因维修不当而降低产品的安全性能。

4.此电路图仅供参考，因技术进步或产品改进而引起改动，恕不另行通知。