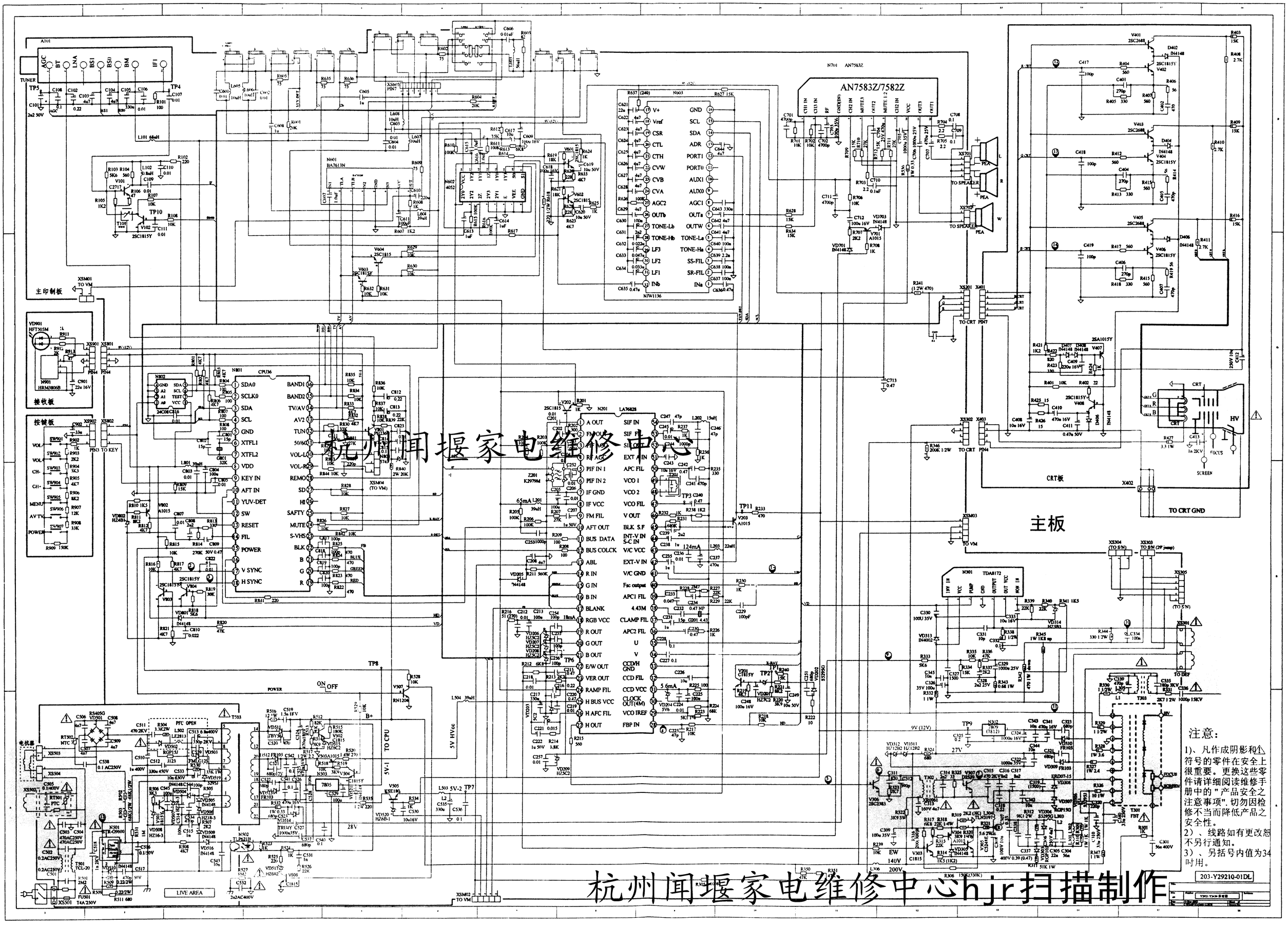

注意：

1)、凡作成阴影和⚠符号的零件在安全上很重要。更换这些零件请详细阅读维修手册中的"产品安全之注意事项"，切勿因检修不当而降低产品之安全性。

2)、线路如有更改恕不另行通知。

3)、另括号内值为34吋用。

杭州闻堰家电维修中心
杭州闻堰家电维修中心hjr扫描制作

VM&ROTATE
MODEL

杭州闻耀家电维修中心

(OPTIONS)

782-29FA0-64A (2000/3/1)

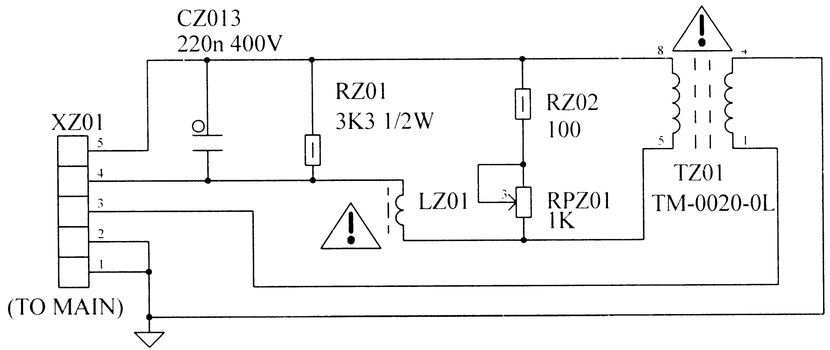

南北校正板