TV160 彩电维修资料网
http://www.tv160.net

彩色电视机电路原理图

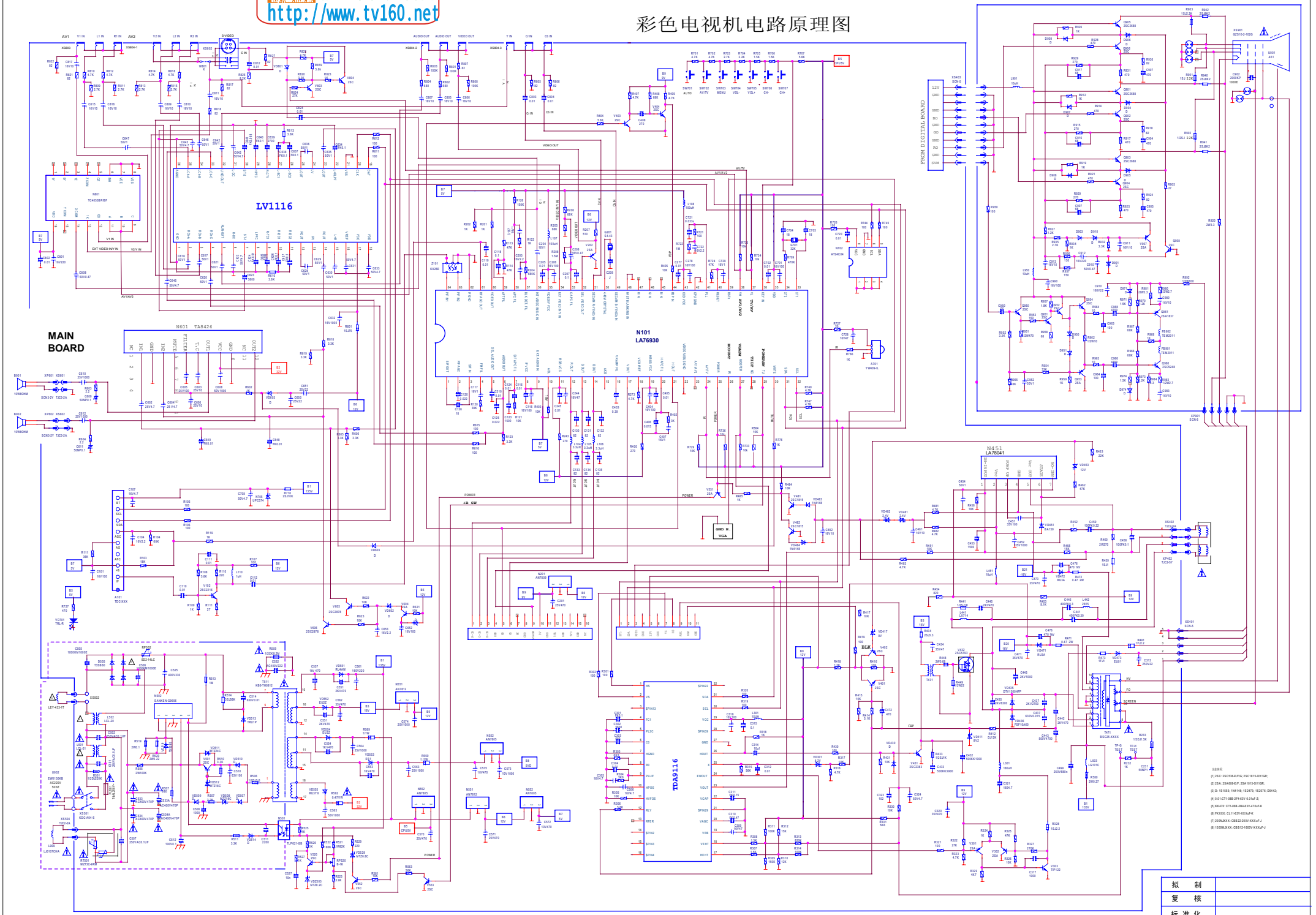

拟 制	
复 核	
标 准 化	
批 准	

本图仅供参考，如有更改，恕不另行通知