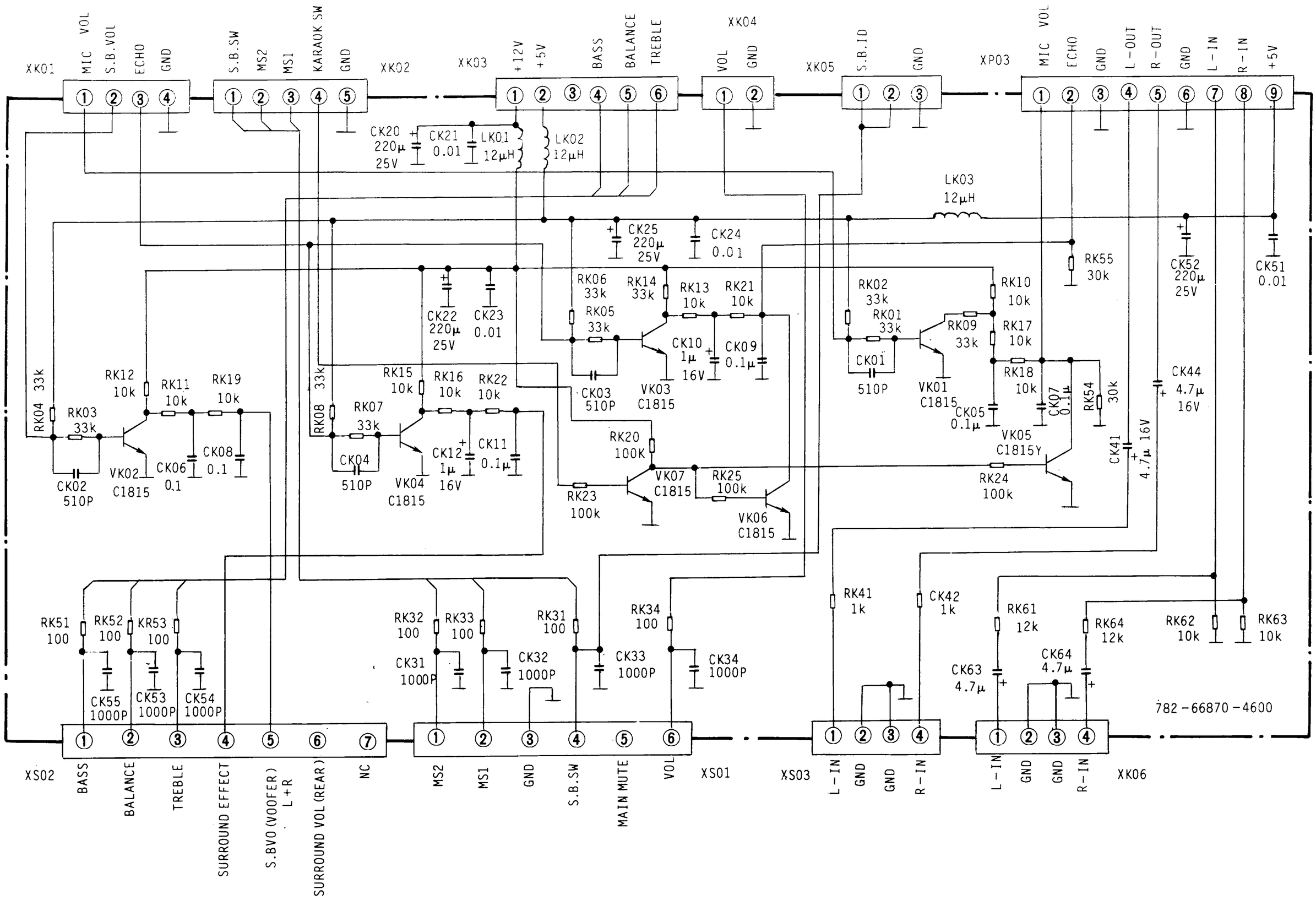

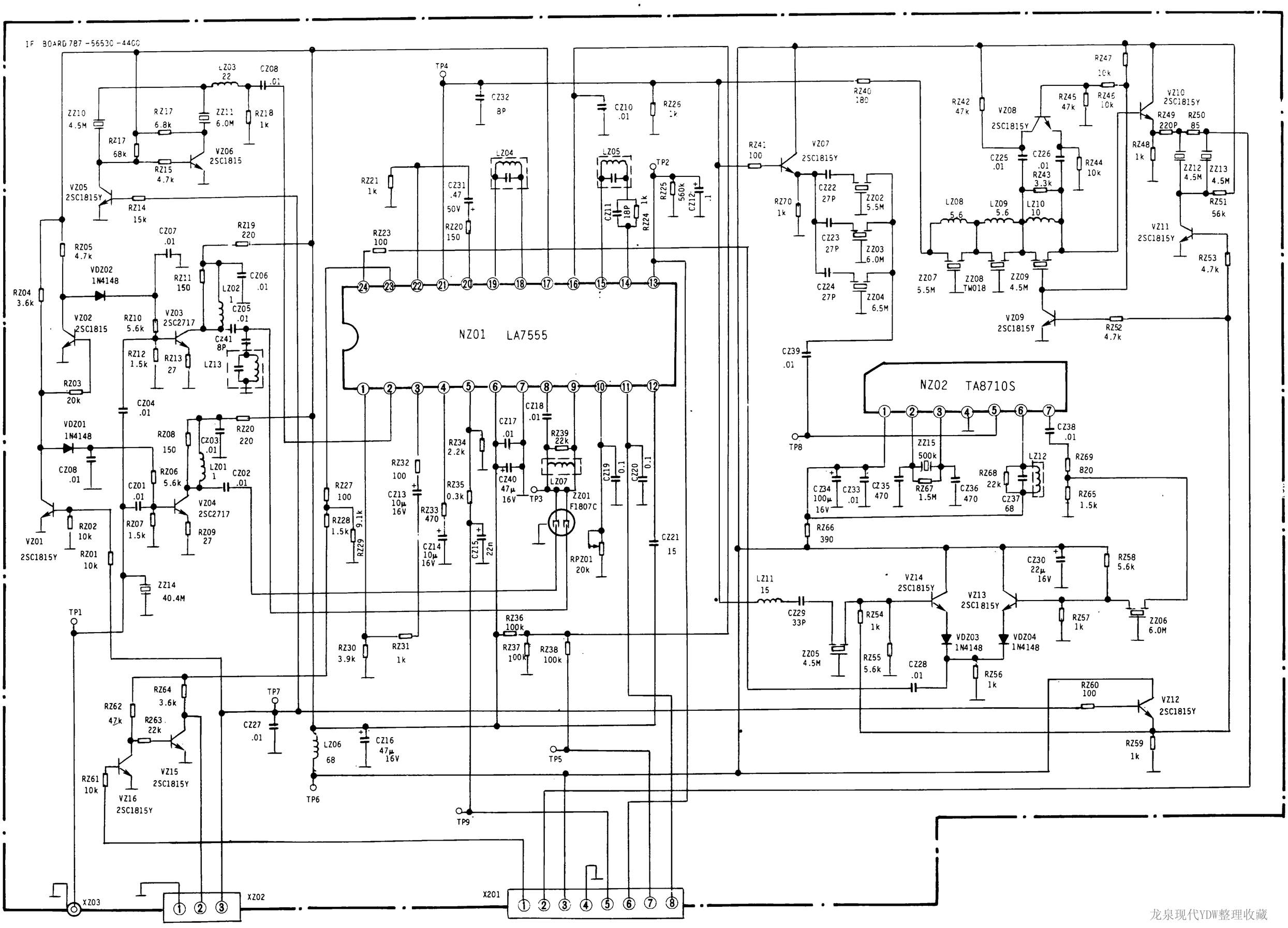

龙泉现代YDW整理收藏

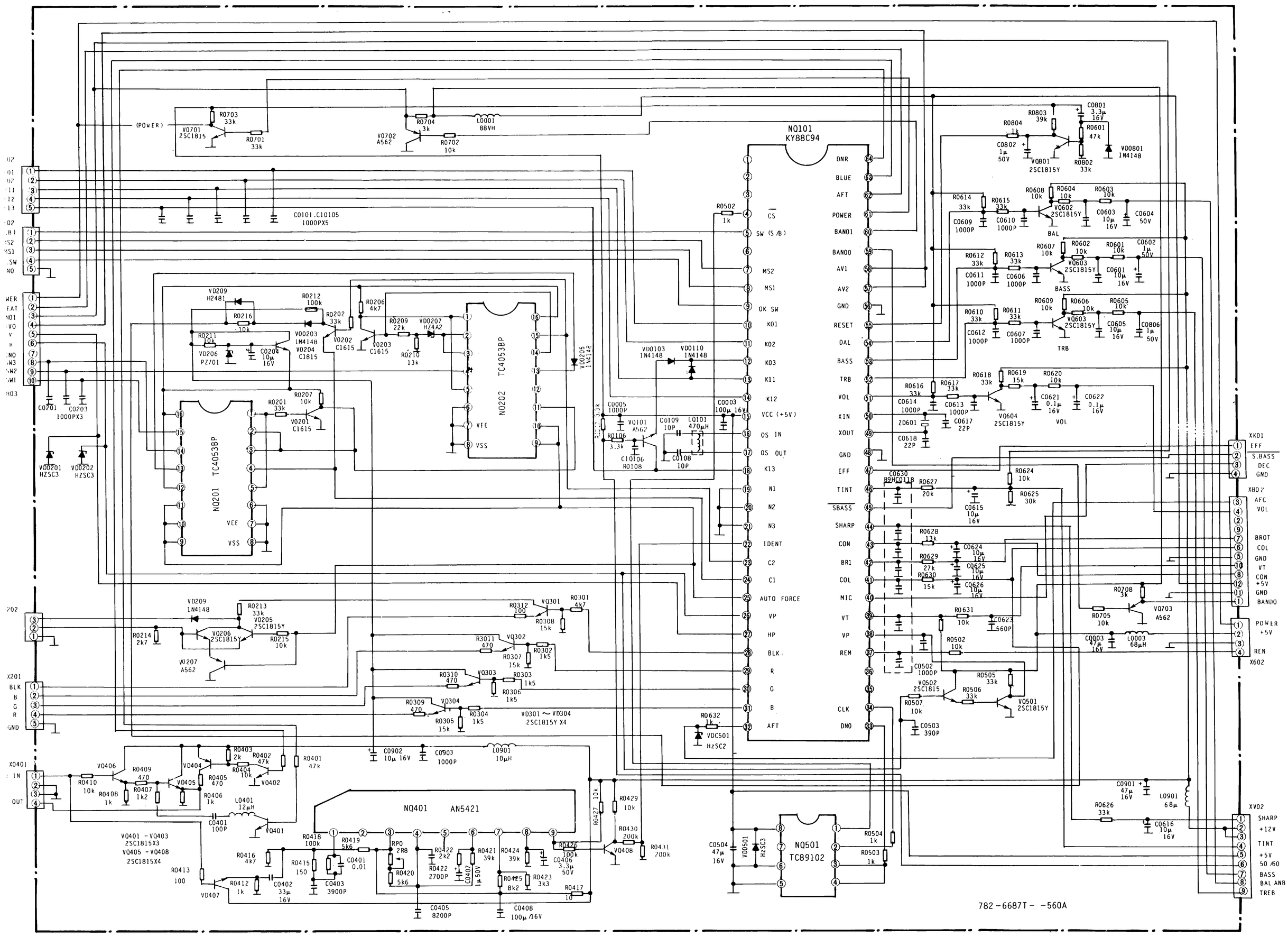

龙泉现代YDW整理收藏

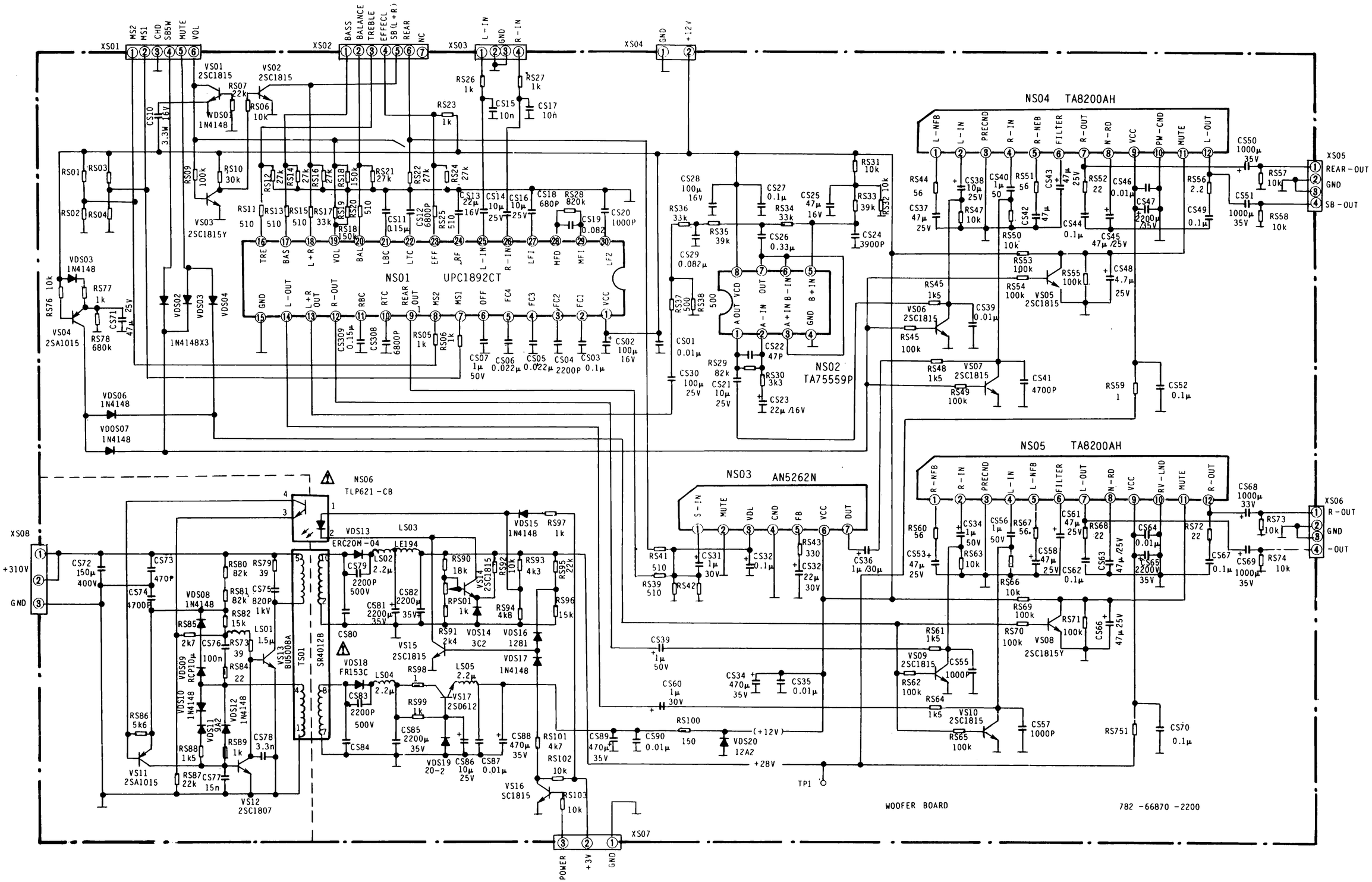

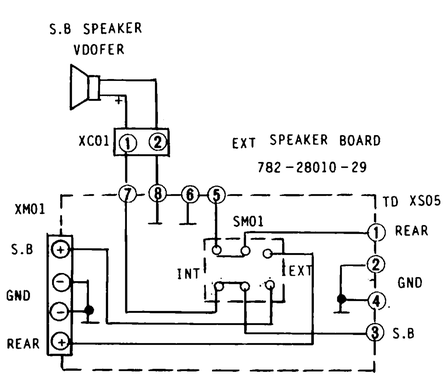

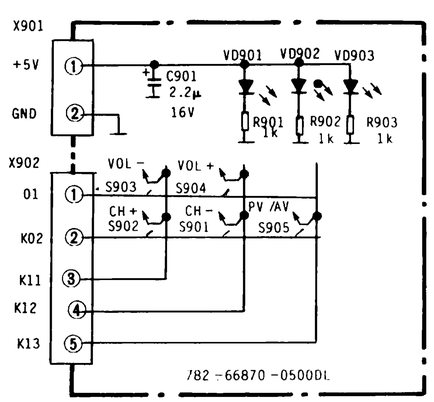

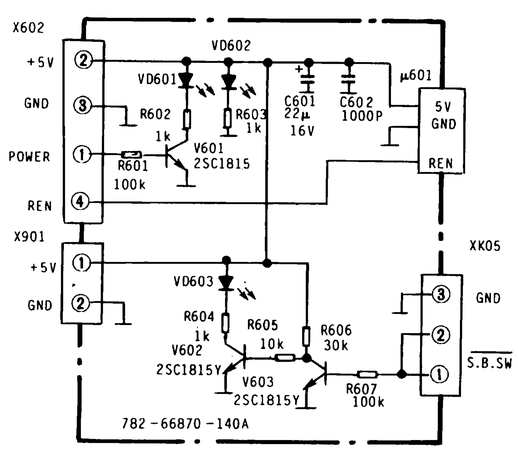

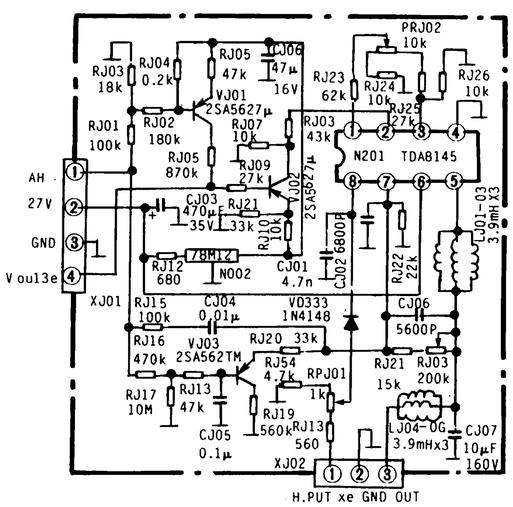

龙泉现代YDW整理收藏

厦华 XT－6687T、XT－6688T、XT－7687T

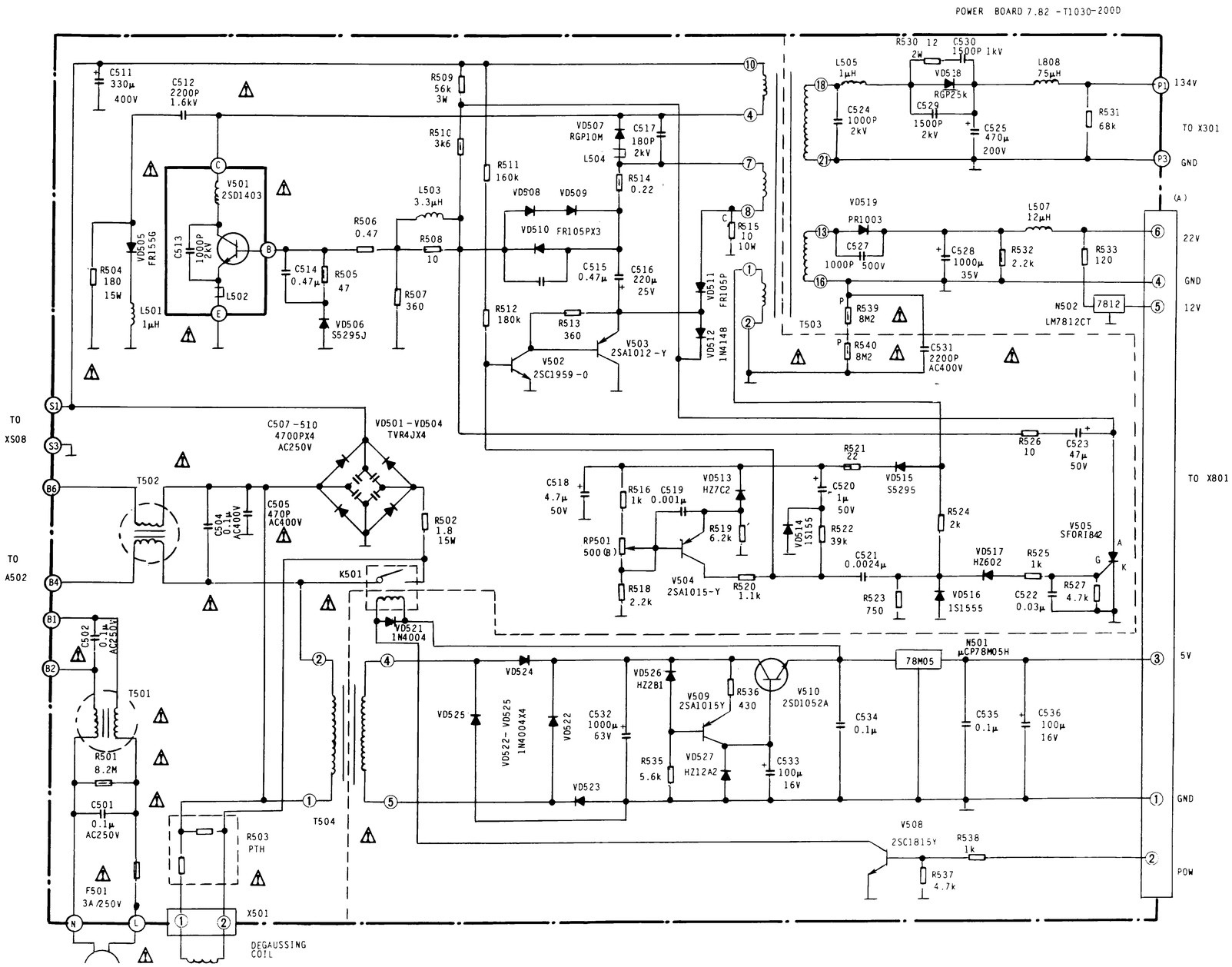

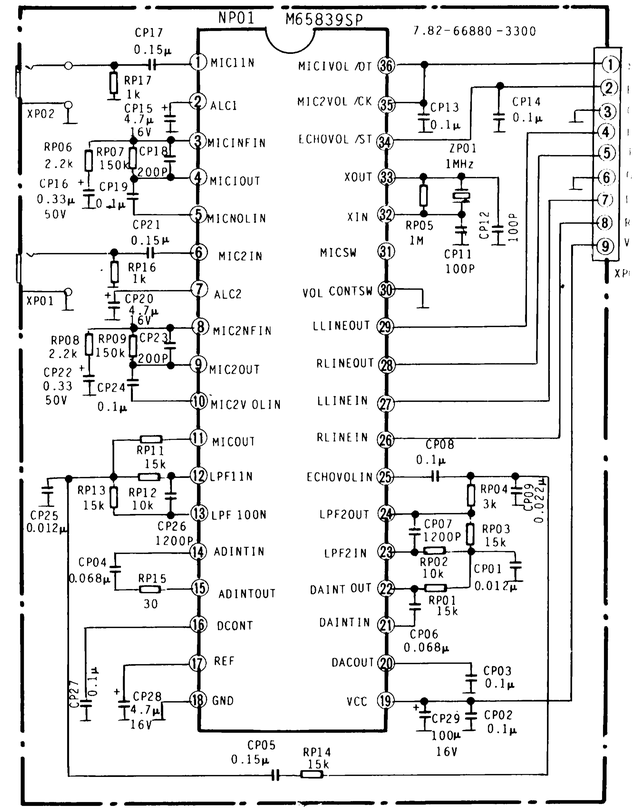

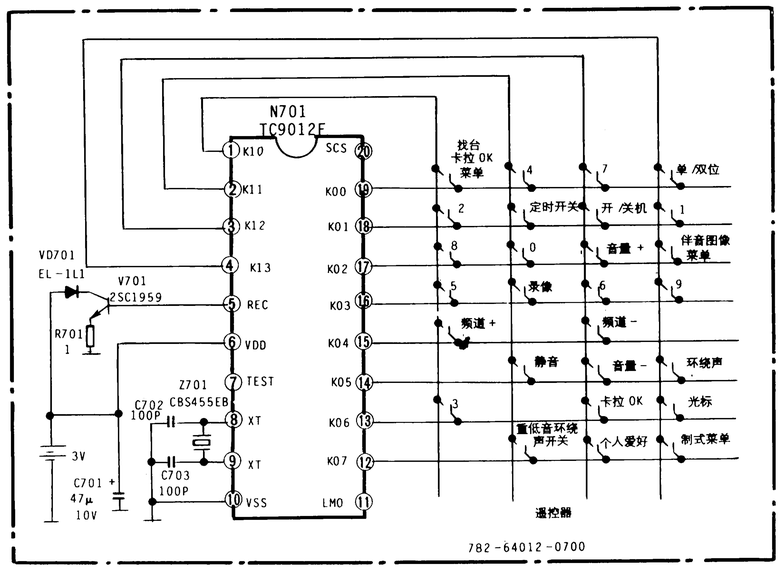

龙泉现代YDW整理收藏

注意！凡作成阴影和 ⚠ 符号的零件在安全上很重要，更换这些零 件请参考维修手册。

1. 该电路图是代表性的，电路图中各类数值 是基 本数据，随曾基本电路的改进会有所变更。
2. 测试波形是送入一个标 准彩条信号获得的。
3. 电阻值以欧姆为单位，k＝1000，M＝1000k
   容量值以 μF 为单位 P＝μ.μF（μ＝10^{-6}）。
4. 除图中注明的以外一般电阻器均为 1／4W，一般电容器的耐压均为 50V，
5. 图中电感值的单位为 μH。
6. 图 中为铁氧体磁环符号。
7. 不同类型的电阻器，电容器其符号标志如下表：

碳膜电阻器		
金属膜电阻器		
电位器		
电阻功率	1 /2W	
	1W	
	2W	
	3W	
瓷介电容器		
交流瓷介电容器		AC
涤沦电容器		
聚丙烯电容器		
金属化涤纶电容器		
铝电解电容器		
钽 电解电容器		

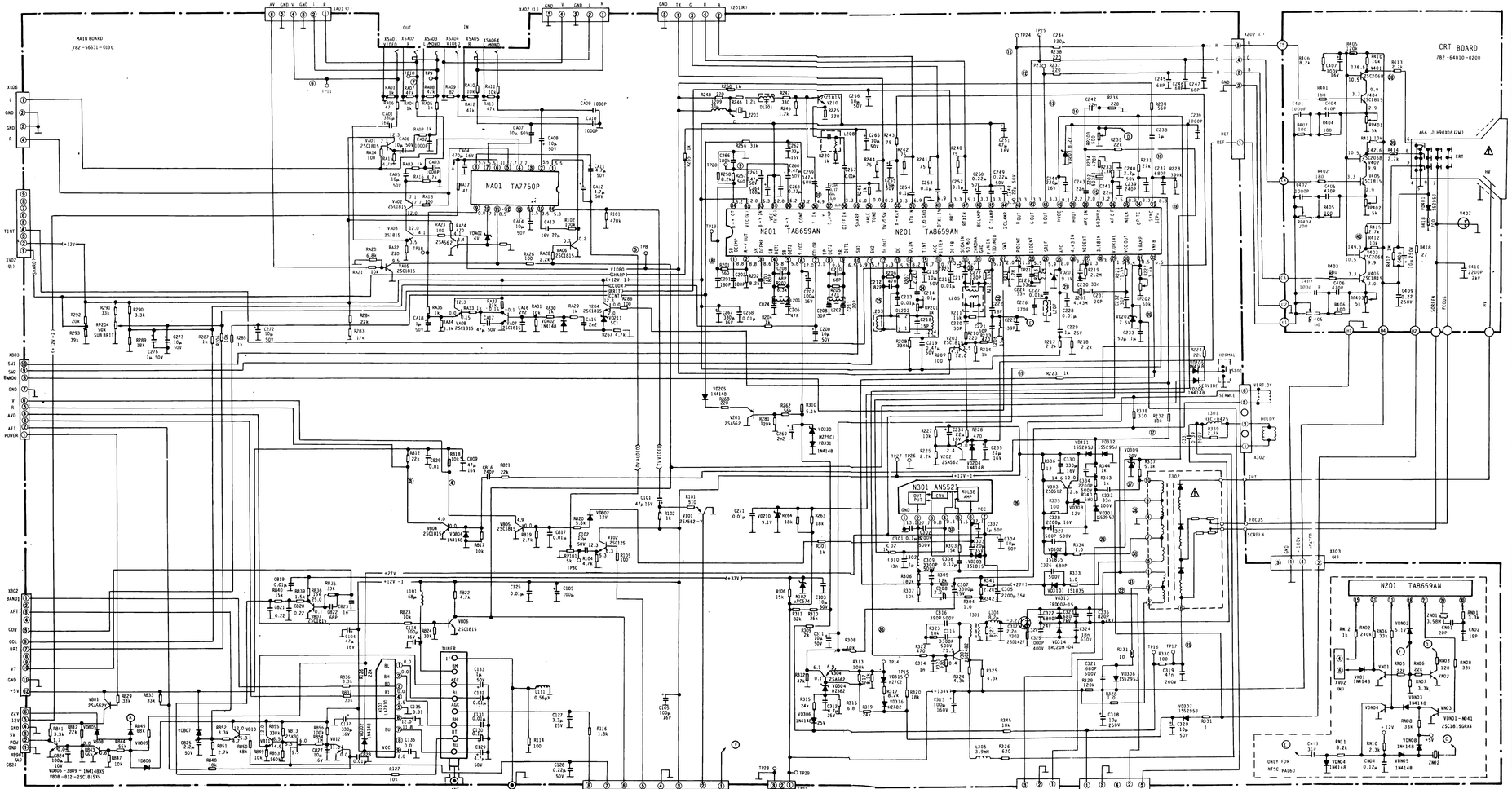

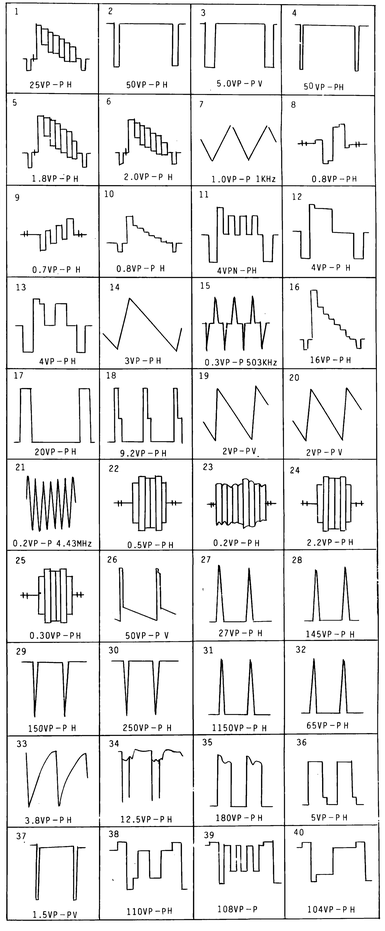

龙泉现代DIM整理收藏